HIKVISION

DS-PDD12P-EG2

12m Dual-Tech Pet Immune Detector

User Manual

Intrusion detector - Dual Tech detector
EN 50131-2-4:2020, Security Grade2, Environment Class II
Tested by TÜV Rheinland

ENGLISH

1 Appearance

1. Lens 2. Pet Mask 3. LED Light Pipe 4. Lens Holder
5. PCB 6. Nut 7. Casing Screw

⑤ The Printed Circuit Board (PCB)

1. PIR Sensor 2. MW Range Control 3. Microwave Module
4. Tamper Resistor Headers 5. Terminals
6. Alarm Resistor Headers 7. Tamper Spring

8. LED ON/OFF	▬	LED ON	⊡▬	LED OFF
9. Sensitivity Settings	▬	AUTO	⊡▬	PET
10. AND/OR Mode	▬	AUTO	⊡▬	OR

2 Installation

Screw Model: PA_3.5 ×25 (4 screws)
a. Ceiling Bracket Fitting
b. Wall Bracket Fitting

Note: Brackets are optional.

3 The 12 m Lens

a. Detection Range: 85.9°, 52 zones, 4 planes
b. Mouting Height:
Mounting height range from 1.8 m to 2.4 m.
The recommended mounting height is 2.2 m.
c. Microwave Range Control:
Max: 11 to 12 m Medium: 2 to 11 m Min: 0 to 2 m

4 Resistor Wiring

The detector has two method for resistor wiring:
(1) Using headers to select the End of Line resistance (Control panel dependent) on the ALARM/TAMPER header pins.
(2) Select an resistance (Control panel dependent), and add the resistor to ALARM/TAMPER wiring ports of the detector.

Note: If EOL (End of Line) wiring is not used, leave the headers OFF. If the headers and the header pins does not match, do not force the header, please select the method 2 to wire the resistor. Method 1 and method 2 should not be used on the ALARM/TAMPER at the same time.

a. Alarm Resistance: 1K, 2K2, 4K7, 5K6, 6K8
b. Tamper Resistance: 1K, 2K2, 4K7, 5K6

5 Connection Type

a. Normally Closed: 1. Alarm Control Panel 2. Detector
b. Single End of Line Wiring: 1. Alarm Control Panel 2. Detector
The connection shows the example: Normal: 1K, Alarm: Infinite, Tamper: 0K
c. Double End of Line Wiring: 1. Alarm Control Panel 2. Detector
The connection shows the example: Normal: 1K, Alarm: 2K,
Tamper: 0K or infinite

6 Powering On

After powering on, the indicator flashes rapidly. Once the detector self test is completed, the LED indicator will go out until the detector detects movement.

Specification

Detection range	12m, 85.9°
Detection speed	0.3 ~ 2 m/s
Sensitivity	Auto, Pet
Auto sensitivity	Yes
Onboard EOL	Yes
Digital temperature compensation	Yes
Technology	Digital microprocessor based
Sealed optics	Yes
Creep zone protection	Yes
Tamper protection	Front
LED indicators	Green(PIR), Orange(microwave), Blue(alarm)
Microwave frequency	24Ghz (24.075Ghz to 24.175Ghz)
Microwave range	Potentiometer adjustment
AND/OR mode	AND = PIR + MW OR = PIR / MW (shouldn't be used with pets)
Pet immunity	< 30 kg
Power supply	9 to 16 VDC (standard: 12 VDC)
Current consumption	17mA quiescent and maximum at 12V DC
Operating temperature	-10 °C to 55 °C (14 °F to 131 °F) -10 °C to 40 °C (14 °F to 104 °F) Certified
Storage temperature	-20 °C to 60 °C (-4 °F to 140 °F)
Operating humidity	10% to 90%
Installation height	1.8 to 2.4m
Dimension (H × W × D)	103.8 mm × 65.7 mm × 45.5 mm
Weight	99 g
Bracket	Optional wall & ceiling accessory

1

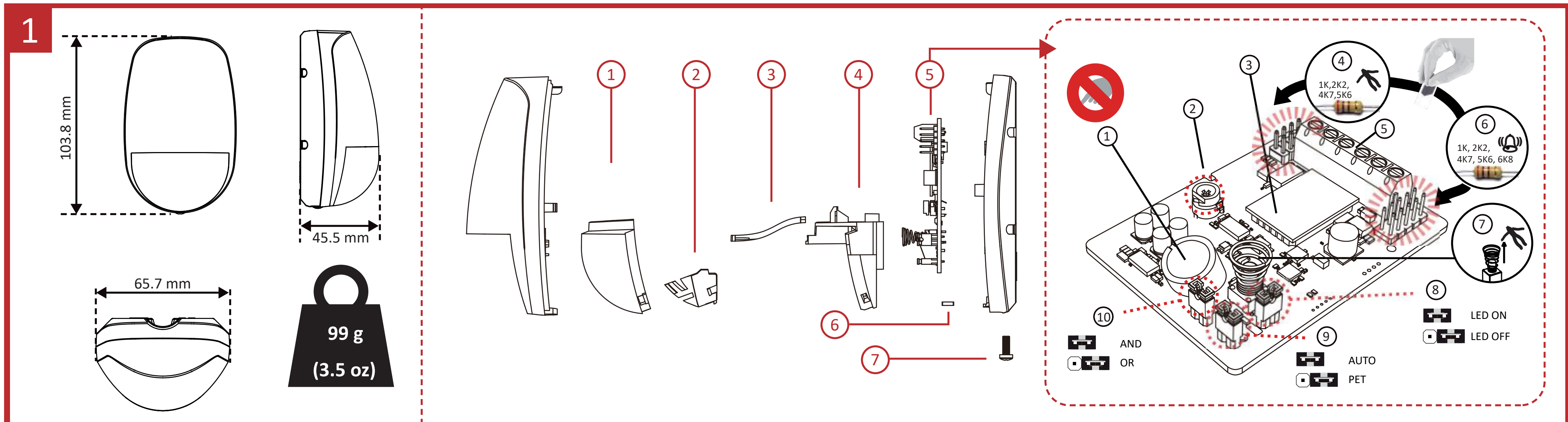
103.8 mm
45.5 mm
65.7 mm
99 g
(3.5 oz)
①
②
③
④
⑤
⑥
⑦
1
2
3
4
5
6
7
8
9
10
1K,2K2,4K7,5K6
1K, 2K2, 4K7, 5K6, 6K8
LED ON
LED OFF
AND
OR
AUTO
PET

6

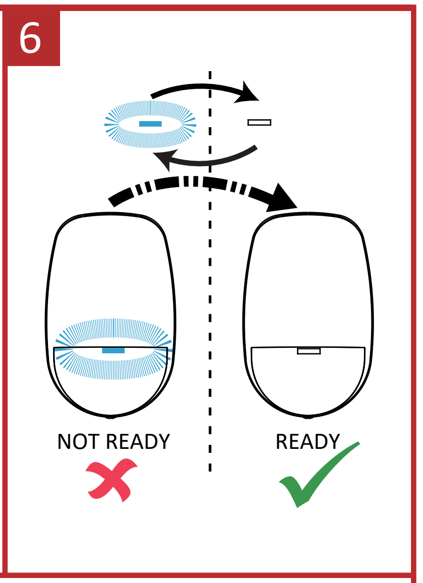
NOT READY
READY

2

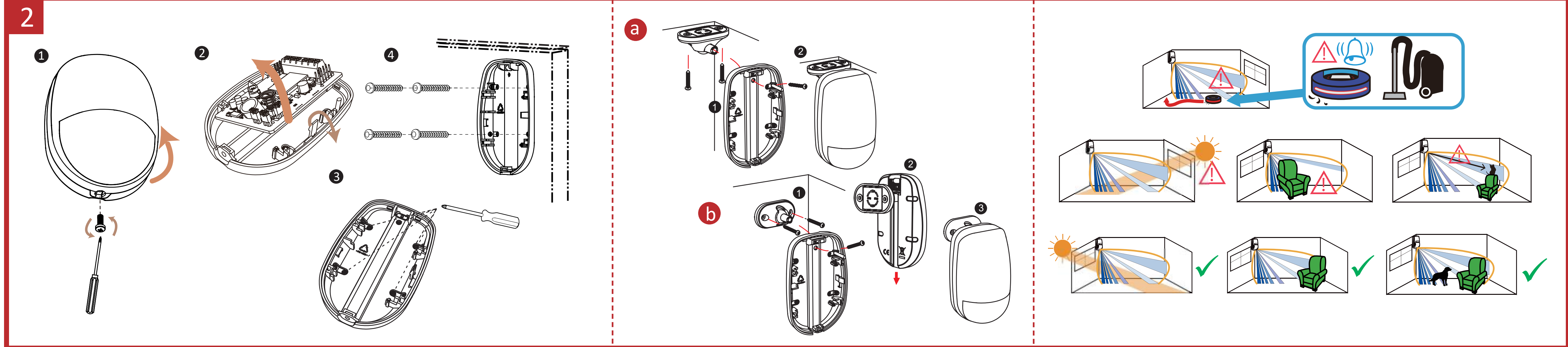

3

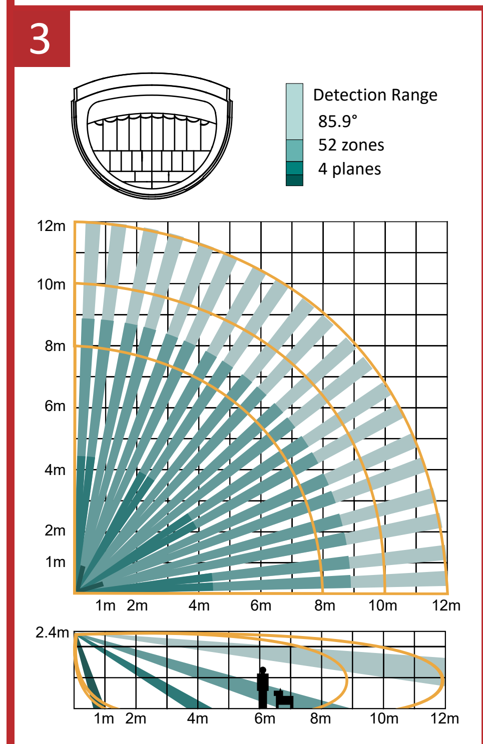

Microwave Range Control

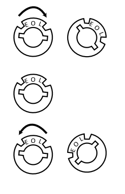

Max: 11 to 12 m

Medium: 2 to 11 m

Min: 0 to 2 m

4

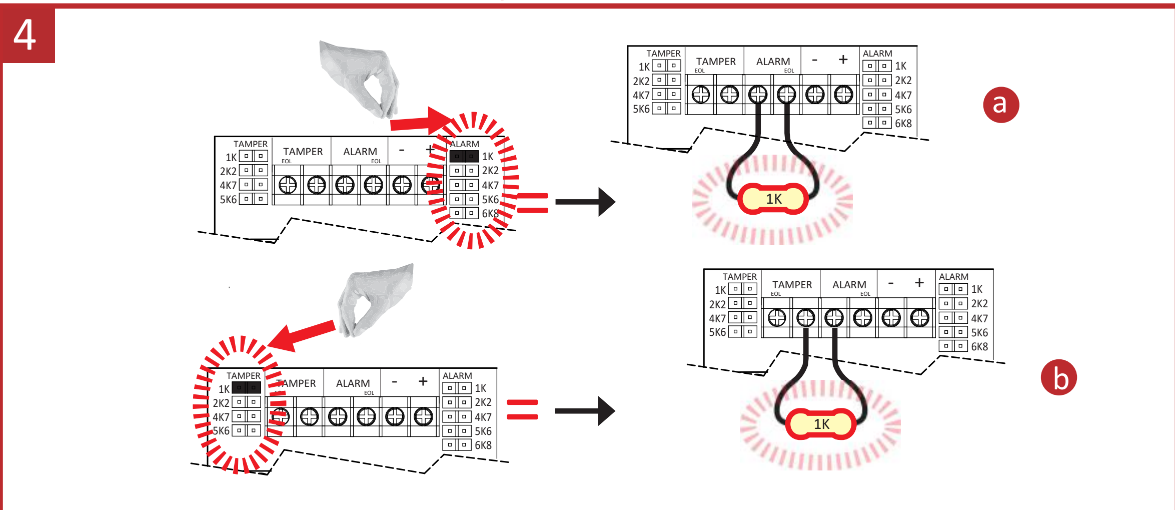
a
b
TAMPER
ALARM
EOL
1K
2K2
4K7
5K6
6K8
-
+

5

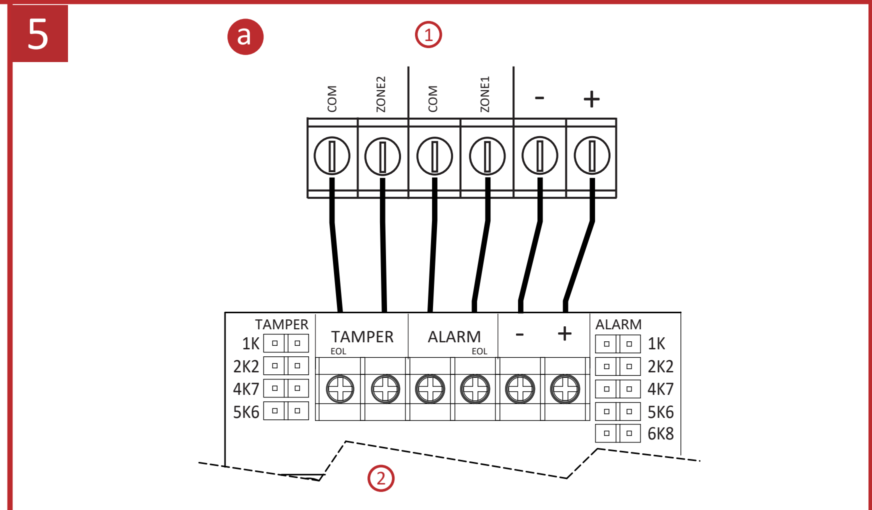
a
①
COM
ZONE2
COM
ZONE1
-
+
TAMPER
1K
2K2
4K7
5K6
TAMPER
EOL
ALARM
EOL
ALARM
1K
2K2
4K7
5K6
6K8
②

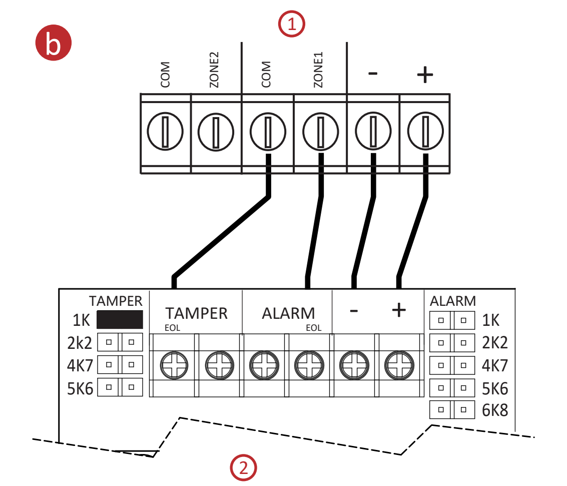
b
①
COM
ZONE2
COM
ZONE1
-
+
TAMPER
1K
2K2
4K7
5K6
TAMPER
EOL
ALARM
EOL
ALARM
1K
2K2
4K7
5K6
6K8
②

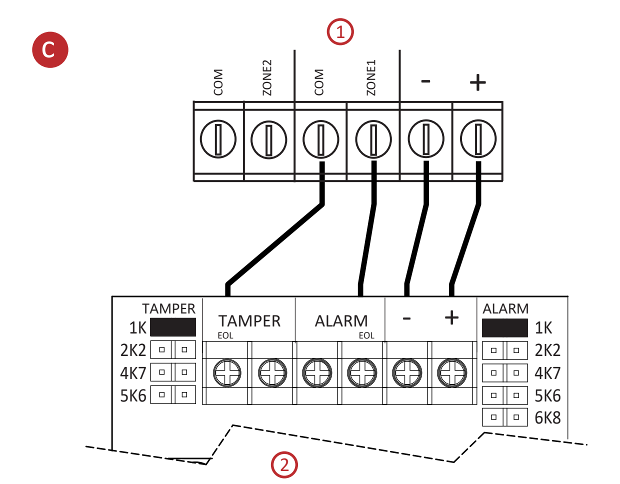
c
①
COM
ZONE2
COM
ZONE1
-
+
TAMPER
1K
2K2
4K7
5K6
TAMPER
EOL
ALARM
EOL
ALARM
1K
2K2
4K7
5K6
6K8
②

Hangzhou Hikvision Digital Technology CO.,Ltd. No.555 Qianmo Road, Binjiang District, Hangzhou 310052, China

FRANÇAIS

1 Apparence

1. Objectif 2. Cache de protection contre les animaux 3. Conducteur de lumière LED 4. Porte-objectif
5. PCB 6. Écrou 7. Vis du boîtier

⑤ Circuit imprimé (PCB)

1. Capteur PIR 2. Contrôle de la portée micro-ondes 3. Module Micro-ondes
4. Embases de résistance anti-sabotage 5. Bornes
6. Embases de résistance d'alarme 7. Ressort anti-sabotage
8. LED ALLUMÉE/ÉTEINTE ▬ LED ALLUMÉE □▬ LED ÉTEINTE
9. Paramètres de sensibilité ▬ AUTO □▬ ANIMAUX
10. Mode ET/OU ▬ AUTO □▬ OU

2 Installation

Modèle de vis : PA_3.5 × 25 (4 vis)

a. Installation du support de plafond b. Installation du support mural

Remarque : les supports sont en option.

3 L'objectif 15 m

a. Portée de détection : 85,9°, 52 zones, 4 plans
b. Hauteur d'installation : Plage de hauteurs d'installation de 1,8 à 2,4 m. La hauteur d'installation recommandée est de 2,2 m.
c. Contrôle de la portée micro-ondes : Max. : 11 à 12 m Moyenne : 2 à 11 m Min. : 0 à 2 m

4 Câblage des résistances

Le détecteur offre deux méthodes de câblage des résistances :

(1) Utilisez les embases pour sélectionner la résistance de fin de ligne (en fonction du panneau de commande) sur les broches d'embases ALARME/ANTI-SABOTAGE ;
(2) Sélectionnez une résistance (en fonction du panneau de contrôle), et ajoutez la résistance aux ports ALARME/ANTI-SABOTAGE du détecteur.

Remarque : si le câblage EOL (fin de ligne) n'est pas utilisé, laisser les embases éteintes. Si les embases et les broches d'embases ne correspondent pas, ne forcez pas l'embase ; optez pour la 2e méthode de câblage de la résistance. La 1re et la 2e méthodes ne doivent pas être utilisées en même temps sur l'ALARME/ANTI-SABOTAGE.

a. Résistance d'alarme : 1K, 2K2, 4K7, 5K6, 6K8
b. Résistance anti-sabotage : 1K, 2K2, 4K7, 5K6

5 Type de connexion

a. Normalement fermé: 1. Panneau de contrôle d'alarme 2. Détecteur
b. Câblage d'une seule extrémité de ligne : 1. Panneau de contrôle d'alarme 2. Détecteur
La connexion montre l'exemple : Normal : 1K, alarme : infinie, anti-sabotage : 0K
c. Câblage d'une double extrémité de ligne : 1. Panneau de contrôle d'alarme 2. Détecteur
La connexion montre l'exemple : Normal : 1K, alarme : 2K, anti-sabotage : 0K ou infini

6 Mise sous tension

Une fois allumé, le voyant clignote rapidement. À la fin de l'autodiagnostic du détecteur, l'indicateur LED s'éteint jusqu'à ce qu'un mouvement soit détecté.

Spécification

Portée de détection	12 m, 85,9°	Portée des micro-ondes	Réglage du potentiomètre
Vitesse de détection	De 0,3 m/s à 2 m/s	Mode ET/OU	ET = PIR + MW OU = PIR / MW (ne doit pas être utilisé avec les animaux de compagnie)
Sensibilité	Auto, Animaux	Filtre à animaux de compagnie	< 30 kg
Sensibilité auto	Oui	Alimentation électrique	9 à 16 V CC (standard : 12 V CC)
EOL embarqué	Oui	Consommation de courant	17 mA au repos et maximale à 12 V CC
Compensation numérique de la température	Oui	Température de fonctionnement	De -10 °C à 55 °C -10 à 40 °C certifié
Technologie	Repose sur un microprocesseur numérique	Température de stockage	De -20 °C à 60 °C
Optiques scellées	Oui	Humidité de fonctionnement	De 10 à 90 %
Protection de zone au ras du mur	Oui	Hauteur d'installation	De 1,8 à 2,4 m
Protection anti-sabotage	Panneau avant	Dimension (L x l x h)	103,8 mm × 65,7 mm × 45,5 mm
Indicateurs LED	Vert (PIR), orange (micro-ondes), bleu (alarme)	Poids	99 g
Fréquence des micro-ondes	24 GHz (24,075 GHz à 24,175 GHz)	Support	Accessoire mural et plafond facultatif

DEUTSCH

1 Aufbau

1. Objektiv 2. Haustier-Maske 3. LED-Lichtrohr 4. Objektivhalter
5. Leiterplatte 6. Mutter 7. Gehäuseschraube

⑤ Gedruckte Leiterplatte (PCB)

1. PIR-Sensor 2. MW-Reichweitensteuerung 3. Mikrowellenmodul
4. Stiftleisten des Sabotagewiderstands 5. Anschlussklemmen
6. Stiftleisten des Alarmwiderstands 7. SABOTAGE-Feder
8. LED AN/AUS ▬ LED AUS □▬ LED AN
9. Empfindlichkeitseinstellungen ▬ AUTO □▬ HAUSTIER
10. UND/ODER-Modus ▬ AUTO □▬ ODER

2 Installation

Schraubenausführung: PA_3,5 × 25 (4 Schrauben)

a. Deckenhalterung b. Wandhalterung

Hinweis: Die Halterungen sind optional.

3 Das 15-m-Objektiv

a. Erkennungsbereich: 85,9°, 52 Zonen, 4 Ebenen
b. Befestigungshöhe: Montagehöhenbereich von 1,8 m bis 2,4 m. Die empfohlene Montagehöhe ist 2,2 m.
c. Mikrowellen-Reichweitensteuerung: Max.: 11 bis 12 m Mittel: 2 bis 11 m Min.: 0 bis 2 m

4 Widerstandsverdrahtung

Der Melder verfügt über zwei Methoden zur Widerstandsverdrahtung:

(1) Verwendung von Jumpern, um den Leitungs-Abschlusswiderstand (abhängig von der Zentrale) auf der ALARM/SABOTAGE-Stiftleiste zu wählen.
(2) Auswahl eines Widerstands (abhängig von der Zentrale) und Anschluss an die ALARM/SABOTAGE-Anschlüsse des Melders.

Hinweis: Wenn keine Leitungsabschlussverdrahtung (EOL) verwendet wird, benutzen Sie keine Jumper. Wenn die Jumper nicht auf die Stiftleiste passen, versuchen Sie nicht, sie mit Gewalt aufzustecken, sondern wählen Sie Methode 2, um den Widerstand zu verdrahten. Methode 1 und 2 dürfen nicht gleichzeitig auf den ALARM/SABOTAGE-Stiftleisten verwendet werden.

a. Alarmwiderstand: 1K, 2K2, 4K7, 5K6, 6K8
b. Sabotagewiderstand: 1K, 2K2, 4K7, 5K6

5 Anschlussart

a. Ruhekontakt: 1. Alarmzentrale 2. Melder
b. Einzel-Leitungsabschlussverdrahtung: 1. Alarmzentrale 2. Melder
Der Anschluss wird im Beispiel dargestellt: Normal: 1K, Alarm: Unendlich, Sabotage: 0K
c. Doppel-Leitungsabschlussverdrahtung: 1. Alarmzentrale 2. Melder
Der Anschluss wird im Beispiel dargestellt: Normal: 1K, Alarm: 2K, Sabotage: 0K oder unbegrenzt

6 Einschalten

Nach dem Einschalten blinkt die LED schnell. Sobald der Selbsttest des Melders abgeschlossen ist, erlischt die LED-Anzeige, bis der Melder eine Bewegung erkennt.

Technische Daten

Erkennungsbereich	12 m, 85,9°	Mikrowellenreichweite	Potentiometer-Einstellung
Erfassungsgeschwindigkeit	0,3 bis 2 m/s	UND/ODER-Modus	UND = PIR + MW ODER = PIR/MW (nicht mit Haustieren verwenden)
Empfindlichkeit	Auto, Haustier	Haustier-Unterdrückung	< 30 kg
Auto-Empfindlichkeit	Ja	Spannungsversorgung	9 bis 16 V DC (Standard: 12 V DC)
Onboard-EOL	Ja	Stromaufnahme	17 mA Ruhestrom und Maximum bei 12 V DC
Digitaler Temperaturkompensation	Ja	Betriebstemperatur	-10 °C bis 55 °C -10 °C bis +40 °C zertifiziert
Technologie	Mit digitalem Mikroprozessor	Lagertemperatur	-20 °C bis +60 °C
Versiegelte Optik	Ja	Betriebsfeuchtigkeit	10 % bis 90 %
Kriechzonenschutz	Ja	Montagehöhe	1,8 bis 2,4 m
Sabotageschutz	Vorne	Maße (H x B x T)	103,8 mm x 65,7 mm x 45,5 mm
LED-Anzeigen	Grün (PIR), Orange (Mikrowelle), Blau (Alarm)	Gewicht	99 g
Mikrowellenfrequenz	24 GHz (24,075 GHz bis 24,175 GHz)	Halterung	Optionales Zubehör für Wand- und Deckenmontage

ESPAÑOL

1 Apariencia

1. Lente 2. Máscara para mascotas 3. Tubo de luz LED 4. Soporte de la lente
5. Placa de circuito impreso 6. Tuerca 7. Tornillo de la carcasa

⑤ Placa de circuito impreso

1. Sensor PIR 2. Control de alcance de microondas (MW) 3. Módulo de microondas
4. Cabezales de la resistencia de seguridad 5. Terminales
6. Cabezales de resistencia de la alarma 7. Resorte de sabotaje
8. LED ACTIVADO/DESACTIVADO ▬ LED ACTIVADO □▬ LED DESACTIVADO
9. Ajustes de sensibilidad ▬ AUTOMÁTICO □▬ MASCOTAS
10. Modo Y/O ▬ AUTOMÁTICO □▬ OR

2 Instalación

Modelo de tornillo: PA_3,5 × 25 (4 tornillos)

a. Accesorio de soporte de techo b. Accesorio de soporte de pared

Nota: Los soportes son opcionales.

3 Lente de 15 m

a. Campo de detección: 85,9°, 52 zonas, 4 planos
b. Altura de montaje: El intervalo de la altura de montaje va desde 1,8 m hasta 2,4 m, siendo la altura recomendada de 2,2 m.
c. Control de alcance de microondas: Máx.: 11 a 12 m Medio: 2 a 11 m Mín.: 0 a 2 m

4 Cableado de la resistencia

El detector es compatible con dos métodos para el cableado de la resistencia:

(1) Use los conectores para seleccionar la resistencia de fin línea (en función del panel de control) sobre los pines de los conectores de ALARMA/MANIPULACIÓN.
(2) Seleccione una resistencia (en función del panel de control) y añádala a los puertos de cableado de ALARMA/MANIPULACIÓN del detector.

Nota: Si no usa un cableado de fin de línea, no use los conectores. Si los conectores y los pines de los conectores no son compatibles, no fuerce los conectores y seleccione el método 2 para cablear la resistencia. No utilice el método 1 y el método 2 al mismo tiempo para la ALARMA/MANIPULACIÓN.

a. Resistencia de la alarma: 1K, 2K2, 4K7, 5K6, 6K8
b. Resistencia de manipulación: 1K, 2K2, 4K7, 5K6

5 Tipo de conexión

a. Normalmente Cerrado: 1. Panel de control de alarmas 2. Detector
b. Cableado de Fin de línea único: 1. Panel de control de alarmas 2. Detector
Conexiones mostradas en el ejemplo: Normal: 1K, Alarma: Infinita, Manipulación: 0K
c. Cableado de Fin de línea doble: 1. Panel de control de alarmas 2. Detector
Conexiones mostradas en el ejemplo: Normal: 1K, Alarma: 2K, Manipulación: 0K o infinita

6 Encendiéndose

Una vez conectada la alimentación, el indicador parpadea rápidamente. Una vez completado el autodiagnóstico del detector, el indicador led se apagará hasta que el detector capte un movimiento.

Especificación

Alcance de detección	12 m, 85,9°	Intervalo de microondas	Ajuste del potenciómetro
Velocidad de detección	0,3 - 2,0 m/s	Modo Y/O	Y = Infrarrojo pasivo (PIR) + Microondas O = Infrarrojo pasivo (PIR) / Microondas (no se debe usar con mascotas)
Sensibilidad	Automático, Mascota	Inmunidad a las mascotas	< 30 kg
Sensibilidad automática	Sí	Fuente de alimentación	9 a 16 VCC (estándar: 12 VCC)
Fin de línea integrado	Sí	Consumo de corriente	17 mA en modo inactivo con un máximo de 12 V CC
Compensación de temperatura digital	Sí	Temperatura de funcionamiento	-10 °C a 55 °C (14 °F a 131 °F) -10 °C a 40 °C (14 °F a 104 °F) certificado
Tecnología	En función del microprocesador digital	Temperatura de almacenamiento	-20 °C a 60 °C (-4 °F a 140 °F)
Óptica sellada	Sí	Humedad de funcionamiento	10 % a 90 %
Protección de zona gradual	Sí	Altura de instalación	1,8 a 2,4 m
Protección antimanipulación	Frontal	Dimensiones (alto x ancho x fondo)	103,8 mm x 65,7 mm x 45,5 mm
Indicadores led	Verde (Infrarrojo pasivo), anaranjado (microondas) y azul (alarma)	Peso	99 g
Frecuencia de microondas	24 GHz (de 24,075 GHz a 24,175 GHz)	Soporte	Accesorio opcional de pared y techo

ITALIANO

1 Aspetto

1. Obiettivo 2. Mascheramento animali (PET) 3. Illuminazione tubolare a LED 4. Porta obiettivo
5. PCB 6. Dado 7. Vite custodia

⑤ Circuito stampato (PCB)

1. Sensore PIR 2. Controllo portata microonde 3. Modulo microonde
4. Jumper resistenza antimanomissione 5. Terminali
6. Jumper resistenza allarme 7. Molla antimanomissione
8. LED ACCESO/SPENTO ▬ LED ACCESO □▬ LED SPENTO
9. Impostazioni di sensibilità ▬ AUTO □▬ PET
10. Modalità E/O ▬ AUTO □▬ O

2 Installazione

Tipo di vite: PA_3.5 ×25 (4 viti)

a. Montaggio con staffa a soffitto b. Montaggio con staffa a parete

Nota: le staffe sono opzionali.

3 Obiettivo 15 m

a. Area di copertura: 85.9°, 52 zone, 4 piani
b. Altezza di montaggio: Altezza di montaggio compresa tra 1,8 m e 2,4 m. Si consiglia di montare a un'altezza di 2,2 m.
c. Controllo portata microonde: Max: 11-12 m Media: 2-11 m Min: 0-2 m

4 Cablaggio della resistenza

Il rilevatore supporta due metodi di collegamento per la resistenza:

(1) Utilizzare i ponticelli per selezionare la resistenza di fine linea (in base al pannello di controllo) sui terminali ALARM/MANOMISSIONE.
(2) Selezionare una resistenza (in base al pannello di controllo) e aggiungere la resistenza alle porte di cablaggio ALARM/MANOMISSIONE del rilevatore.

Nota: se non si utilizza il cablaggio di fine linea (EOL), lasciare i ponticelli DISINSERITI. Se i ponticelli e gli alloggiamenti non corrispondono, non forzare i ponticelli e scegliere il secondo metodo di collegamento della resistenza. Il primo e il secondo metodo non devono essere utilizzati contemporaneamente.

a. Resistenza allarme: 1K, 2K2, 4K7, 5K6, 6K8
b. Resistenza antimanomissione: 1K, 2K2, 4K7, 5K6

5 Tipo di collegamento

a. Normalmente chiuso: 1. Pannello di controllo allarme 2. Rilevatore
b. Cablaggio di fine linea singolo: 1. Pannello di controllo allarme 2. Rilevatore
Esempio di collegamento: Normale: 1K, Allarme: Infinito, Antimanomissione: 0K
c. Cablaggio di fine linea doppio: 1. Pannello di controllo allarme 2. Rilevatore
Esempio di collegamento: Normale: 1K, Allarme: 2K, Antimanomissione: 0K o infinito

6 Accensione

Quando si accende il rilevatore, l'indicatore lampeggerà rapidamente. Al termine dei test autodiagnostici, l'indicatore LED si spegne finché viene rilevato un movimento.

Specifiche

Area di copertura	12 m, 85,9°	Gamma microonde	Regolazione potenziometro
Velocità di rilevamento	0,3-2 m/s	Modalità E/O	E = PIR + MW O = PIR / MW (da non usare con animali domestici)
Sensibilità	Auto, Animale domestico	Immunità per gli animali domestici	<30 kg
Sensibilità automatica	Sì	Alimentazione	9-16 VCC (standard: 12 VCC)
EOL integrata	Sì	Assorbimento	17 mA quiescente; max 12 VCC
Compensazione digitale della temperatura	Sì	Temperatura operativa	Da -10 °C a 55 °C (da 14 °F a 131 °F) Da -10 °C a 40 °C (da 14 °F a 104 °F) certificata
Tecnologia	Con microprocessore digitale	Temperatura di conservazione	Da -20 °C a 60 °C (da -4 °F a 140 °F)
Componenti ottici sigillati	Sì	Umidità operativa	Da 10% a 90%
Protezione zona antistrisciamento	Sì	Altezza di installazione	1,8-2,4 m
Protezione antimanomissione	Parte anteriore	Dimensioni (A × L × P)	103,8 mm × 65,7 mm × 45,5 mm
Indicatori LED	Verde (PIR), arancione (microonde), blu (allarme)	Peso	99 g
Frequenza microonde	24 Ghz (da 24.075 Ghz a 24.175 Ghz)	Staffa	Accessorio da parete e soffitto opzionale

PORTUGUÊS

1 Apresentação

1. Lente 2. Máscara de animais 3. Tubo de luz de LED 4. Suporte da lente
5. PCB 6. Porca 7. Parafuso do invólucro

⑤ Placa de circuito impresso (PCB)

1. Sensor PIR 2. Controle da faixa de micro-ondas 3. Módulo de micro-ondas
4. Cabeçotes do resistor antiviolação 5. Terminais
6. Cabeçotes do resistor de alarme 7. Mola antiviolação
8. LED LIG/DESLIG ▬ LED ligado □▬ LED desligado
9. Configurações de sensibilidade ▬ Automática □▬ Pet
10. Modo E/OU ▬ Automática □▬ OU

2 Instalação

Modelo do parafuso: PA_3.5 × 25 (4 parafusos)

a. Instalação em suporte de teto b. Instalação em suporte de parede

Observação: os suportes são opcionais.

3 Lente de 15 m

a. Faixa de detecção: 85,9°, 52 zonas, 4 planos
b. Altura de montagem: Altura de montagem de 1,8 a 2,4 m. A altura recomendada é de 2, 2 m.
c. Controle da faixa de micro-ondas: Máx.: 11 a 12 m Média: 2 a 11 m Mín.: 0 a 2 m

4 Conexão do resistor

O detector tem dois métodos para a conexão do resistor:

(1) Use jumpers para selecionar a resistência de fim de linha (conforme o painel de controle) nos cabeçotes dos pinos de ALARME/VIOLAÇÃO.
(2) Selecione uma resistência (conforme o painel de controle) e adicione o resistor às portas de conexão de ALARME/VIOLAÇÃO do detector.

Observação: Se a conexão EOL (fim de linha) não for usada, deixe os cabeçotes desligados. Se os jumpers e os cabeçotes dos pinos não forem compatíveis, não force o jumper. Selecione o método 2 para conectar o resistor. Os métodos 1 e 2 não devem ser usados ao mesmo tempo para ALARME/VIOLAÇÃO.

a. Resistência do alarme: 1K, 2K2, 4K7, 5K6, 6K8
b. Resistência de antiviolação: 1K, 2K2, 4K7, 5K6

5 Tipo de conexão

a. Normalmente fechada: 1. Painel de controle de alarme 2. Detector
b. Fiação de fim de linha único: 1. Painel de controle de alarme 2. Detector
Conexão mostrada no exemplo: Normal: 1K, Alarme: infinito, Violação: 0K
c. Fiação de fim de linha duplo: 1. Painel de controle de alarme 2. Detector
Conexão mostrada no exemplo: Normal: 1K, Alarme: 2K, Violação: 0K ou infinito

6 Ligar

Após ligado, o indicador piscará rapidamente. Quando o autoteste do detector estiver concluído, o indicador de LED apagará até que o detector detecte um movimento.

Especificações

Alcance de detecção	12 m, 85,9°	Faixa de micro-ondas	Ajuste do potenciômetro
Velocidade de detecção	0,3 a 2 m/s	Modo E/OU	E = PIR + MW OU = PIR / MW (não deve ser usado com pets)
Sensibilidade	Automática, pet	Imunidade a pet	< 30 kg
Sensibilidade automática	Sim	Fonte de alimentação	9 a 16 VCC (padrão: 12 VCC)
EOL integrado	Sim	Consumo de corrente	17 mA em inatividade e máxima em 12 VCC
Compensação de temperatura digital	Sim	Temperatura de operação	-10 °C a 55 °C (14 °F a 131 °F) -10 °C a 40 °C (14 °F a 104 °F) certificada
Tecnologia	Baseado em microprocessador digital	Temperatura de armazenamento	-20 °C a 60 °C (-4 °F a 140 °F)
Óptica selada	Sim	Umidade de operação	10% a 90%
Proteção da zona de rastejamento	Sim	Altura de instalação	1,8 m a 2,4 m
Proteção antiviolação	Parte dianteira	Dimensões (A × L × P)	103,8 mm × 65,7 mm × 45,5 mm
Indicadores LED	Verde (PIR), Laranja (micro-ondas), Azul (alarme)	Peso	99 g
Frequência de micro-ondas	24 Ghz (24,075 Ghz a 24,175 Ghz)	Suporte	Acessório opcional de parede e teto

РУССКИЙ

1 Внешний вид

1. Объективы 2. Маска питомцев 3. Светодиодная трубка 4. Держатель линзы
5. Печатная плата 6. Гайка 7. Винт корпуса

⑤ Печатная плата

1. Датчик PIR 2. Регулятор дальности действия микроволнового датчика 3. Микроволновый модуль (MW)
4. Головки резисторов противовзломной защиты 5. Разъемы
6. Головки резисторов сигнализации 7. Пружина противовзломной защиты
8. Светодиод ВКЛ./ВЫКЛ. ▬ Светодиод ВКЛ. □▬ Светодиод ВЫКЛ.
9. Параметры чувствительности ▬ Авто □▬ Питомец
10. Режим И/ИЛИ ▬ Авто □▬ ИЛИ

2 Установка

Модель на винтах: PA_3,5 ×25 (4 винта)

a. Кронштейн для монтажа на потолок b. Кронштейн для монтажа на стену

Примечание. Крепления заказываются отдельно.

3 Линза 15 м

a. Диапазон обнаружения: 85,9°, 52 зоны, 4 плоскости
b. Высота монтажа: Высота монтажа выбирается в диапазоне от 1,8 м до 2,4 м. Рекомендуемая высота установки составляет 2,2 м.
c. Диапазон микроволнового датчика: Макс.: 11-12 м Средний: 2–11 м Мин: 0–2 м

4 Разводка для подключения резистора

Имеется два способа подключения резистора:

(1) С помощью перемычек выберите резистор в конце линии (зависит от панели управления), замыкая контакты в группе "СИГНАЛИЗАЦИЯ/ЗАЩИТА ОТ ВЗЛОМА".
(2) Выберите резистор (зависит от панели управления) и подключите его к портам разводки датчика "СИГНАЛИЗАЦИЯ/ЗАЩИТА ОТ ВЗЛОМА".

Примечание. Если резистор в конце линии не используется, отставьте перемычки в положении ВЫКЛ. Если перемычка не подходит к контактам, не прилагайте усилие к перемычке и выберите способ 2 для подключения резистора. Способ 1 и способ 2 не должны применяться в группе "СИГНАЛИЗАЦИЯ/ЗАЩИТА ОТ ВЗЛОМА" одновременно.

a. Сопротивление сигнализации: 1 кОм, 2,2 кОм, 4,7 кОм, 5,6 кОм, 6,8 кОм
b. Сопротивление защиты от взлома: 1 кОм, 2,2 кОм, 4,7 кОм, 5,6 кОм

5 Тип соединения

a. Нормально замкнуто: 1. Панель управления сигнализацией 2. Датчик
b. Линия с одним концевым резистором: 1. Панель управления сигнализацией 2. Датчик
Показан пример соединения: Нормальный режим: 1 кОм, сигнализация: бесконечное, взлом: 0 кОм
b. Линия с двумя концевыми резисторами: 1. Панель управления сигнализацией 2. Датчик
Показан пример соединения: Нормальный режим: 1 кОм, сигнализация: 2 кОм, взлом: 0 кОм или бесконечное

6 Включение

После подключения питания индикатор начинает часто мигать. После завершения самопроверки детектора светодиодный индикатор выключается, пока датчик не обнаружит движение.

Технические данные

Радиус действия	12 м, 85,9°	Диапазон микроволнового датчика	Регулировка потенциометра
Скорость обнаружения	0,3–2 м/с	Режим И/ИЛИ	И = PIR (инфракрасный) + MW (микроволновый) ИЛИ = PIR/MW (этот режим не должен использоваться при наличии домашних животных)
Уровень чувствительности	Автоматический, защита от срабатывания на животных	Защита от срабатывания на животных	< 30 кг
Автоматическая настройка чувствительности	Да	Источник питания	От 9 до 16 В пост. тока (стандартное значение: 12 В пост. тока)
Концевой резистор на плате	Да	Энергопотребление	17 мА в режиме ожидания, максимально при 12 В пост. тока
Цифровая компенсация температуры	Да	Рабочая температура	от -10 °C до 55 °C от -10 °C до 40 °C (сертифицировано)
Технология	На базе цифрового микропроцессора	Температура при хранении	от -20 °C до 60 °C
Герметичная оптика	Да	Рабочая влажность	10–90%
Защита нижней зоны	Да	Высота монтажа	от 1,8 до 2,4 м
Защита от взлома	Передняя панель	Размеры (В × Ш × Г)	103,8 x 65,7 x 45,5 мм
Светодиодные индикаторы	Зеленый (инфракрасный), оранжевый (микроволновый), синий (тревога)	Вес	99 г.
Частота микроволнового излучения	24 ГГц (от 24,075 до 24,175 ГГц)	Кронштейн	Дополнительные принадлежности для крепления на стене и потолке

NEDERLANDS

1 Uiterlijk

1. Lens 2. Petmasker 3. Pijp met led-licht 4. Lenshouder
5. PCB 6. Moer 7. Behuizingsschroef

⑤ De printplaat (PCB)

1. PIR-sensor 2. MW-bereikregeling 3. Microgolfmodule
4. Sabotagebestendige koppen 5. Aansluitingen
6. Alarmbestendige koppen 7. Sabotageveer
8. LED AAN/UIT ▬ LED AAN □▬ LED UIT
9. Gevoeligheidsinstellingen ▬ AUTO □▬ PET
10. EN/OF-modus ▬ AUTO □▬ OF

2 Installatie

Schroefmodel: PA_3.5 ×25 (4 schroeven)

a. Montage plafondsteun b. Montage wandsteun

Opmerking: Beugels zijn optioneel.

3 De 15 m Lens

a. Detectiebereik: 85,9°, 52 zones, 4 vlakken
b. Montagehoogte: Montagehoogte tussen 1,8 m en 2,4 m. De aanbevolen montagehoogte is 2,2 m.
c. Microgolfbereikregeling: Max.: 11 to 12 m Midden: 2 to 11 m Min.: 0 to 2 m

4 Bedrading van weerstand

De weerstanden van de detector kunnen op twee manieren bedraad worden:

(1) Door gebruik van headers om de End of Line-weerstand (afhankelijk van het bedieningspaneel) te selecteren op de ALARM/SABOTAGE-headerpennen.
(2) Selecteer een weerstand (afhankelijk van het bedieningspaneel) en voeg de weerstand toe aan de ALARM/SABOTAGE-bedradingspoorten van de detector.

Opmerking: Als er geen End of Line-bedrading (EOL) wordt gebruikt, laat u de headers UIT. Als de headers en de headerpennen niet overeenkomen, forceer de header dan niet, maar gebruik methode 2 om de weerstand te bedraden. Methode 1 en methode 2 mogen niet tegelijkertijd op de ALARM/SABOTAGE worden gebruikt.

a. Alarmweerstand: 1K, 2K2, 4K7, 5K6, 6K8
b. Sabotageweerstand: 1K, 2K2, 4K7, 5K6

5 Verbindingstype

a. Normaal gesloten: 1. Bedieningspaneel alarm 2. Detector
b. Enkele End of Line-bedrading: 1. Bedieningspaneel alarm 2. Detector
De verbinding toont het voorbeeld: Normaal: 1K, Alarm: Oneindig, Sabotage: 0K
c. Dubbele End of Line-bedrading: 1. Bedieningspaneel alarm 2. Detector
De verbinding toont het voorbeeld: Normaal: 1K, Alarm: 2K, Sabotage: 0K of oneindig

6 Inschakelen

Na het opstarten knippert de indicator snel. Zodra de zelftest van de detector is voltooid, gaat de led-indicator uit totdat de detector beweging detecteert.

Specificatie

Detectiebereik	12 m, 85,9°	Microgolfbereik	Afstelling potentiometer
Detectiesnelheid	0,3 - 2 m/s	EN/OF-modus	EN = PIR + MW OF = PIR / MW (niet gebruiken met huisdieren)
Gevoeligheid	Auto, Pet	Immuniteit voor huisdieren	< 30 kg
Automatische gevoeligheid	Ja	Stroomvoorziening	9 tot 16 VDC (standaard: 12 VDC)
Interne EOL	Ja	Stroomverbruik	17 mA in rust en maximaal bij 12 V gelijkstroom
Digitale temperatuurcompensatie	Ja	Bedrijfstemperatuur	-10 °C tot 55 °C -10 °C tot + 40 °C (14 °F tot 104 °F)
Technologie	Op basis van digitale microprocessor	Opslagtemperatuur	-20 °C tot 60 °C
Afgedichte optica	Ja	Bedrijfsvochtigheid	10% tot 90%
Kruipzonebescherming	Ja	Installatiehoogte	1,8 tot 2,4 m
Sabotagebescherming	Voorzijde	Afmetingen (H × B × D)	103,8 mm × 65,7 mm × 45,5 mm
Led-indicators	Groen (PIR), Oranje (microgolf), Blauw (alarm)	Gewicht	99 g
Microgolffrequentie	24 GHz (24,075 GHz tot 24,175 GHz)	Beugel	Optioneel muur- en plafondaccessoire

TÜRKÇE

1 Görünüm

1. Lens 2. Evcil Hayvan Maskesi 3. LED Işıklı Boru 4. Lens Tutucusu
5. PCB 6. Somun 7. Mahfaza Vidası

⑤ Basılı Devre Kartı (PCB)

1. PIR Sensörü 2. MW Mesafe Kontrolü 3. Mikrodalga Modülü
4. Kurcalama Rezistans Başlıkları 5. Terminaller
6. Alarm Rezistans Başlıkları 7. Kurcalama Yayı
8. LED AÇIK/KAPALI ▬ LED AÇIK □▬ LED KAPALI
9. Hassasiyet Ayarları ▬ OTO □▬ PET
10. VE/VEYA Modu ▬ OTO □▬ VEYA

2 Kurulum

Vida Modeli: PA_3,5 ×25 (4 vida)

a. Tavan Braketi Tertibatı b. Duvar Braketi Tertibatı

Not: Braketler opsiyoneldir.

3 15 m Lens

a. Algılama Menzili: 85,9°, 52 bölge, 4 düzlem
b. Montaj Yüksekliği: Montaj yüksekliği 1,8 m ila 2,4 m arasındadır. Önerilen montaj yüksekliği 2,2 m'dir.
c. Mikrodalga Mesafe Kontrolü: Maks.: 11 ila 12 m Orta: 2 ila 11 m Min: 0 ila 2 m

4 Rezistans Kabloları

Dedektör, rezistans kabloları için iki yönteme sahiptir:

(1) ALARM/KURCALAMA başlık pimlerinde (Kontrol paneline bağlı) Hat Sonu direncini seçmek için başlıkların kullanılması.
(2) Bir direnç (Kontrol paneline bağlı) seçin ve rezistansı dedektördeki ALARM/KURCALAMA kablo portlarına bağlayın.

Not: EOL (Hat Sonu) kabloları kullanılmıyorsa başlıkları KAPALI bırakın. Başlıklar ve başlık pimleri eşleşmiyorsa başlığı zorlamayın. Lütfen rezistansı kablolamak için 2. yöntemi seçin. Yöntem 1 ve yöntem 2, ALARM/KURCALAMA'da aynı anda kullanılmamalıdır.

a. Alarm Direnci: 1K, 2K2, 4K7, 5K6, 6K8
b. Kurcalama Direnci: 1K, 2K2, 4K7, 5K6

5 Bağlantı Tipi

a. Normal Kapatıldı: 1. Alarm Kontrol Paneli 2. Dedektör
b. Tek Hat Sonu Kablolaması: 1. Alarm Kontrol Paneli 2. Dedektör
Bağlantı örneği gösterir: Normal: 1K, Alarm: Sonsuz, Kurcalama: 0K
c. Çift Hat Sonu Kablolaması: 1. Alarm Kontrol Paneli 2. Dedektör
Bağlantı örneği gösterir: Normal: 1K, Alarm: 2K, Kurcalama: 0K veya sonsuz

6 Gücü Açma

Açtıktan sonra gösterge hızlı bir şekilde yanıp söner. Dedektör otomatik testi tamamlandıktan sonra dedektör hareket algılayana kadar LED göstergesi söner.

Özellikler

Algılama aralığı	12 m, 85,9°	Mikrodalga aralığı	Potansiyometre ayarı
Algılama hızı	0,3 ~ 2 m/s	VE/VEYA modu	VE = PIR + MW VEYA = PIR / MW (evcil hayvanlarla kullanılmamalı)
Hassasiyet	Otomatik, Evcil Hayvan	Evcil hayvanlardan etkilenmeme	< 30 kg
Oto. hassasiyet	Evet	Güç kaynağı	9 ila 16 VDC (standart: 12 VDC)
Dahili EOL	Evet	Akım tüketimi	17 mA sessiz ve 12 V DC'de maksimum
Dijital sıcaklık telafisi	Evet	Çalışma sıcaklığı	-10 °C ila 55 °C (14 °F ila 131 °F) -10 °C ila 40 °C (14 °F ila 104 °F) Sertifikalı
Teknoloji	Dijital mikroişlemci tabanlı	Depolama sıcaklığı	-20 °C ila 60 °C (-4 °F ila 140 °F)
Mühürlü optikler	Evet	Çalışma nemi	%10 ila %90
Sürünme bölgesi koruması	Evet	Montaj yüksekliği	1,8 ila 2,4 m
Kurcalama koruması	Ön	Boyut (Y × G × D)	103,8 mm x 65,7 mm x 45,5 mm
LED göstergeleri	Yeşil (PIR), Turuncu (mikrodalga), Mavi (alarm)	Ağırlık	99 g
Mikrodalga frekansı	24Ghz (24.075Ghz ila 24.175Ghz)	Braket	Opsiyonel duvar ve tavan aksesuarı

ČEŠTINA

1 Vzhled

1. Objektiv 2. Maska pro přítomnost zvířat 3. Světlovod LED 4. Držák objektivu
5. PCB 6. Matice 7. Šroub krytu

⑤ Deska s plošnými spoji (PCB)

1. Senzor PIR 2. Regulace mikrovlnného rozsahu 3. Mikrovlnný modul
4. Sběrače rezistoru neoprávněné manipulace 5. Svorky
6. Sběrače rezistoru alarmu 7. Pružinka k detekci neoprávněné manipulace
8. Zap./vyp. LED LED ZAP. LED VYP.
9. Nastavení citlivosti AUTOM. DOM. ZVÍŘE
10. Režim A/NEBO AUTOM. NEBO

2 Montáž

Model šroubů: PA_3,5 × 25 (4 šrouby)

a. Montáž na stropní konzolu b. Montáž na nástěnnou konzolu

Poznámka: Konzoly jsou volitelné.

3 Objektiv s dosahem 15 m

a. Rozsah detekce: 85,9°, 52 zón, 4 roviny
b. Montážní výška: Montážní výška v rozsahu od 1,8 m do 2,4 m. Doporučená montážní výška je 2,2 m.
c. Regulace mikrovlnného rozsahu: Max.: 11 až 12 m Střední: 1 až 11 m Min.: 0 až 1 m

4 Zapojení rezistoru

Detektor má dva způsoby zapojení rezistoru:
(1) S pomocí sběračů zvolte koncový odpor linky (závisí na ovládacím panelu) na pinech sběrače ALARM / NEOPRÁVNĚNÁ MANIPULACE.
(2) Zvolte odpor (závisí na ovládacím panelu) a přidejte odpor do portů zapojení ALARM / NEOPRÁVNĚNÁ MANIPULACE detektoru.

Poznámka: Pokud není použito zapojení EOL (konec linky), ponechejte sběrače VYPNUTÉ. Jestliže si sběrače a kolíky sběračů neodpovídají, nesnažte se sběrač instalovat silou a zapojte rezistor způsobem 2. Způsob 1 a způsob 2 nesmí být na detektoru ALARM / NEOPRÁVNĚNÁ MANIPULACE použity současně.

a. Odpor alarmu: 1K, 2K2, 4K7, 5K6, 6K8
b. Odpor neoprávněné manipulace: 1K, 2K2, 4K7, 5K6

5 Typ připojení

a. Normálně uzavřeno: 1. Ovládací panel alarmu 2. Detektor
b. Jednoduché zapojení konce linky: 1. Ovládací panel alarmu 2. Detektor
Příklad připojení: Normální: 1K, alarm: nekonečno, neoprávněná manipulace: 0K
c. Dvojité zapojení konce linky: 1. Ovládací panel alarmu 2. Detektor
Příklad připojení: Normální: 1K, alarm: 2K, neoprávněná manipulace: 0K nebo nekonečno

6 Zapnutí

Po zapnutí indikátor rychle bliká. Po dokončení autotestu detektoru indikátor LED zhasne, dokud detektor nezjistí pohyb.

Technické údaje

Rozsah detekce	12 m, 85,9°	Mikrovlnný dosah	Úprava potenciometru
Rychlost detekce	0,3–2 m/s	Režim A/NEBO	A = PIR + MIKROVLNY NEBO = PIR/MIKROVLNY (nelze používat v přítomnosti domácích zvířat)
Citlivost	Automatická, domácí zvířata	Odolnost vůči domácím zvířatům	< 30 kg
Aut. citlivost	Ano	Napájení	9 až 16 V stejnosm. (standardní: 12 V stejnosm.)
Koncový odpor na desce	Ano	Spotřeba energie	Klidový a maximální proud 17 mA při 12 V DC
Digitální kompenzace teploty	Ano	Provozní teplota	−10 °C až 55 °C Certifikováno −10 až 40 °C
Technologie	Na bázi digitálního procesoru	Skladovací teplota	−20 °C až 60 °C
Uzavřená optika	Ano	Provozní vlhkost	10 % až 90 %
Zóna ochrany proti plížení	Ano	Instalační výška	1,8 až 2,4 m
Ochrana proti neoprávněné manipulaci	Přední	Rozměry (H × W × D)	103,8 × 65,7 × 45,5 mm
Indikátory LED	Zelený (PIR), oranžový (mikrovlny), modrý (alarm)	Hmotnost	99 g
Frekvence mikrovlnného záření	24 GHz (24,075 GHz až 24,175 GHz)	Konzola	Volitelné příslušenství na stěnu a strop

ROMÂNĂ

1 Aspect

1. Obiectiv 2. Carcasă animale 3. Fir lumină LED 4. Suport obiective
5. PCB 6. Piuliţă 7. Şurub carcasă

⑤ Placa de circuit imprimat (PCB)

1. Senzor PIR 2. Control gamă MW 3. Modul cu microunde
4. Antete rezistenţă alterare 5. Terminale
6. Antete rezistenţă alarmă 7. Arc alterare
8. LED PORNIT/OPRIT LED PORNIT LED OPRIT
9. Setări sensibilitate AUTO ANIMALE
10. Mod ŞI/SAU AUTO SAU

2 Instalarea

Model şurub: PA_3,5 ×25 (4 şuruburi)

a. Bridă de tavan b. Bridă de perete

Notă: Braţele sunt opţionale.

3 Obiective 15 m

a. Interval detectare: 85,9° °, 52 zone, 4 planuri
b. Înălţimea de montare: Înălţimea de montare variază de la 1,8 m la 2,4 m. Înălţimea de montare recomandată este de 2,2 m.
c. Controlul gamei de microunde: Max: de la 11 până la 12 m Mediu: de la 2 până la 11 m minim: de la 0 până la 2 m

4 Cablarea reziatenţei

Detectorul are două metode pentru cablarea rezistenţei:
(1) Folosind antetele pentru a selecta rezistenţa de la sfârşitul liniei (dependentă de panoul de control) pe pinii antetului ALARMĂ/MODIFICARE.
(2) Selectaţi o rezistenţă (dependentă de panoul de control) şi adăugaţi rezistenţa la porturile de cablare ALARMĂ/MODIFICARE ale detectorului.

Notă: Dacă nu se foloseşte cablarea EOL (Capăt de linie), lăsaţi anteturile oprite. Dacă anteturile şi pinii antetului nu se potrivesc, nu forţaţi antetul, selectaţi metoda 2 pentru a conecta rezistenţa. Metoda 1 şi metoda 2 nu trebuie utilizate în acelaşi timp pe ALARMĂ/ALTERARE.

a. Rezistenţă alarmă: 1K, 2K2, 4K7, 5K6, 6K8
b. Rezistenţă alterare: 1K, 2K2, 4K7, 5K6

5 Tipul conexiunii

a. Închis în mod normal: 1. Panoul de control al alarmei 2. Detector
b. Cablare cu un singur capăt de linie: 1. Panoul de control al alarmei 2. Detector
Conexiunea indică exemplul: Normal: 1K, Alarmă: Infinit, Alterare: 0K
Cablarea cu capăt dublu de linie: 1. Panoul de control al alarmei 2. Detector
Conexiunea indică exemplul: Normal: 1K, Alarmă: 2K, Alterare: 0K sau infinit

6 Pornire

După pornire, indicatorul clipeşte rapid. După ce autotestarea detectorului este finalizată, indicatorul LED se va stinge până când detectorul detectează mişcarea.

Specificaţii

Interval detectare	12 m, 85.9°	Interval microunde	Reglare potenţiometru
Viteza de detectare	0,3 ~ 2 m/s	Mod ŞI/SAU	ŞI = PIR + MW SAU = PIR / MW (nu se va utiliza cu animale)
Sensibilitate	Auto, Animal de companie	Imunitate animale	< 30 kg
Sensibilitate automată	Da	Alimentare electrică	De la 9 la 16 VDC (standard: 12 Vc.c.)
EOL pe placă	Da	Consum curent	17mA în repaus şi maxim la 12V c.c.
Compensarea digitală a temperaturii	Da	Temperatura de funcţionare	De la -10 °C la 55 °C (de la 14 °F la 131 °F) De la -10 °C până la 40 °C (de la 14 °F până la 104 °F) Certificat
Tehnologie	Pe bază de microprocesor digital	Temperatura de păstrate	De la -20 °C la 60 °C (de la -4 °F la 140 °F)
Optică sigilată	Da	Umiditatea de operare	De la 10% la 90%
Protecţie zonă furişare	Da	Înălţimea de instalare	De la 1,8 la 2,4 m
Protecţie alterare	Frontal	Dimensiune (H × L × D)	103,8 mm × 65,7 mm × 45,5 mm
Indicatori LED	Verde(PIR), Portocaliu(microunde), Albastru(alarmă)	Greutate	99 g
Frecvenţă microunde	24 Ghz (24,075 Ghz până la 24,175 Ghz)	Braţ	Accesoriu opţional pentru pereţi şi tavan

DANSK

1 Beskrivelse

1. Objektiv 2. Kæledyrsmaske 3. LED-lysrør 4. Objektivholder
5. Printkort 6. Møtrik 7. Skrue til kabinet

⑤ Printkortet (PCB)

1. Passiv infrarød sensor 2. Kontrol af mikrobølgeområde 3. Mikrobølgemodul
4. Koblingspunkter for manipulationsmodstand 5. Terminaler
6. Koblingspunkter for alarmmodstand 7. Manipulationsfjeder
8. LED FOR TÆNDT/SLUKKET LED TÆNDT LED SLUKKET
9. Indstillinger for følsomhed AUTO KÆLEDYR
10. Tilstanden OG/ELLER AUTO ELLER

2 Installation

Skruetype: PA_3,5 × 25 (4 skruer)

a. Beslag til loftsmontering b. Beslag til vægmontering

Bemærk: Beslag er valgfrie.

3 Objektiv med detektionsrækkevidde på 15 m

a. Detektionsrækkevidde: 85,9°, 52 zoner, 4 planer
b. Monteringshøjde: Monteringshøjden går fra 1,8 m til 2,4 m. Den anbefalede monteringshøjde er 2,2 m.
c. Kontrol af mikrobølgeområde: Maks.: 11-12 m Medium: 2-11 m Min.: 0-2 m

4 Kabelføring af modstand

Detektoren har to metoder til kabelføring af modstand:
(1) Brug af koblingspunkter til valg af EOL-modstand (afhænger af kontrolpanel) på benene til koblingspunkterne for ALARM/MANIPULATION.
(2) Vælg en modstandsværdi (afhænger af kontrolpanel), og kobl modstanden til detektorens kabelføringsporte for ALARM/MANIPULATION.

Bemærk: Hvis der ikke anvendes EOL (End of Line)-kabelføring, skal koblingspunkterne forblive SLÅET FRA. Hvis koblingspunkterne og koblingspunkternes ben ikke matcher, må du ikke tvinge koblingspunktet. Vælg i stedet metode 2 til kabelføring af modstanden. Metode 1 og metode 2 bør ikke anvendes samtidigt for ALARM/MANIPULATION.

a. Alarmmodstand: 1K, 2K2, 4K7, 5K6, 6K8
b. Manipulationsmodstand: 1K, 2K2, 4K7, 5K6

5 Forbindelsestype

a. Normalt lukket: 1. Alarmkontrolpanel 2. Detektor
b. Enkelt EOL-kabelføring: 1. Alarmkontrolpanel 2. Detektor
Forbindelsen viser eksemplet: Normal: 1K, alarm: Uendelig, manipulation: 0K
c. Dobbelt EOL-kabelføring: 1. Alarmkontrolpanel 2. Detektor
Forbindelsen viser eksemplet: Normal: 1K, alarm: 2K, manipulation: 0K eller uendelig

6 Tænding

Når enheden er tændt, blinker kontrollampen hurtigt. Når detektoren har udført selvtesten, slukker LED-kontrollampen, indtil detektoren registrerer bevægelse.

Specifikation

Detektionsrækkevidde	12 m, 85,9°	Mikrobølgeinterval	Potentiometerjustering
Detektionshastighed	0,3-2 m/sek.	Tilstanden OG/ELLER	OG = PIR + MB ELLER = PIR/MB (bør ikke anvendes med kæledyr)
Følsomhed	Auto, Kæledyr	Kæledyrsimmunitet	< 30 kg
Automatisk følsomhed	Ja	Strømforsyning	9-16 V jævnstrøm (standardværdi: 12 V jævnstrøm)
Indbygget EOL	Ja	Strømforbrug	17 mA hvilestrøm og maks. ved 12 V jævnstrøm
Digital temperaturkompensering	Ja	Driftstemperatur	-10 °C til 55 °C -10 °C til 40 °C, certificeret
Teknologi	Digital mikroprocessorbaseret	Opbevaringstemperatur	-20 °C til 60 °C
Forseglet optik	Ja	Luftfugtighed ved drift	10-90 %
Krybezonebeskyttelse	Ja	Monteringshøjde	1,8-2,4 m
Manipulationsbeskyttelse	Front	Mål (H × B × D)	103,8 mm × 65,7 mm × 45,5 mm
LED-kontrollamper	Grøn (PIR), orange (mikrobølge), blå (alarm)	Vægt	99 g
Mikrobølgefrekvens	24 Ghz (24,075 Ghz til 24,175 Ghz)	Beslag	Valgfrit væg- og lofttilbehør

SLOVENČINA

1 Vzhľad

1. Objektív 2. Maska ignorovania domácich zvierat 3. Svetelná trubica LED 4. Držiak objektivu
5. Plošne spoje 6. Matica 7. Skrutka krytu

⑤ Doska plošných spojov (PCB)

1. Pasívny infračervený snímač 2. Ovládanie mikrovlnného rozsahu 3. Mikrovlnný modul
4. Hlavičky odporníkov zásahu 5. Svorky
6. Hlavičky odporníkov alarmu 7. Pružina zásahu
8. LED ZAP/VYP LED ZAP. LED VYP.
9. Nastavenia citlivosti AUTO PET
10. Režim A/ALEBO AUTO ALEBO

2 Montáž

Druh skrutky: PA_3,5 × 25 (4 skrutky)

a. Konzola na upevnenie na strop b. Konzola na upevnenie na stenu

Poznámka: Držiaky sú voliteľné.

3 Objektív do 15 m

a. Rozsah detekcie: 85,9°, 52 zón, 4 roviny
b. Montážna výška: Rozsah montážnej výšky od 1,8 m do 2,4 m. Odporúčaná montážna výška je 2,2 m.
c. Ovládanie mikrovlnného rozsahu: Max.: 11 až 12 m Stredná hodnota: 2 až 11 m Min.: 0 až 2 m

4 Zapojenie odporníka

Detektor má dve metódy na zapojenie odporníka:
(1) Pomocou hlavičiek vyberte odpor konca vedenia (v závislosti od ovládacieho panela) na kolíkoch hlavičky ALARM/ZÁSAH.
(2) Vyberte odpor (závisí od ovládacieho panela) a pripojte odpor ku káblovým portom detektora ALARM/ZÁSAH.

Poznámka: Ak nepoužívate zapojenie EOL (koniec vedenia), nechajte hlavičky VYPNUTÉ. Ak sa hlavičky a kolíky hlavičiek nezhodujú, nevyvíjajte tlak na hlavičku, ale zapojte odporník spôsobom 2. Nepoužívajte súčasne zapojenie spôsobom 1 a spôsobom 2 pre ALARM/ZÁSAH.

a. Odpor alarmu: 1K, 2K2, 4K7, 5K6, 6K8
b. Odpor zásahu: 1K, 2K2, 4K7, 5K6

5 Typ pripojenia

a. Normálne prepojenie: 1. Ovládací panel alarmu 2. Detektor
b. Jednoduché zapojenie konca vedenia: 1. Ovládací panel alarmu 2. Detektor
Pripojenie je zobrazené v príklade: Normálny: 1 K, Alarm: nekonečný, Zásah: 0 K
c. Dvojité zapojenie konca vedenia: 1. Ovládací panel alarmu 2. Detektor
Pripojenie je zobrazené v príklade: Normálny: 1 K, Alarm: 2 K, Zásah: 0 K alebo nekonečný

6 Zapnutie

Po zapnutí bude indikátor rýchlo blikať. Po dokončení automatického testu detektora LED indikátor zhasne, kým detektor nezistí nejaký pohyb.

Špecifikácie

Rozsah detekcie	12 m, 85,9°	Mikrovlnný rozsah	Nastavenie potenciometra
Rýchlosť detekcie	0,3 až 2 m/s	Režim A/ALEBO	A = PIR + MW ALEBO = PIR / MW (nemalo by sa používať pri rozpoznaní domácich zvierat)
Citlivosť	Automatická, ignorovanie domácich zvierat (Pet)	Ignorovanie domácich zvierat	< 30 kg
Automatická citlivosť	Áno	Napájanie	9 až 16 VDC (štandardné: 12 VDC)
Koniec vedenia na doske	Áno	Spotreba prúdu	17 mA v pokojovom režime a maximálne pri 12 V DC
Digitálna kompenzácia teploty	Áno	Prevádzková teplota	-10 °C až 55 °C (14 °F až 131 °F) -10 °C až 40 °C (14 °F až 104 °F) certifikácia
Technológia	S digitálnym mikroprocesorom	Teplota skladovania	-20 °C až 60 °C (-4 °F až 140 °F)
Utesnená optika	Áno	Prevádzková vlhkosť	10 % až 90 %
Ochrana zóny lezenia	Áno	Inštalačná výška	1,8 až 2,4 m
Ochrana proti zásahu	Predný	Rozmery (V × Š × H)	103,8 mm × 65,7 mm × 45,5 mm
LED indikátory	Zelená (PIR), oranžová (mikrovlnné), modrá (alarm)	Hmotnosť	99 g
Mikrovlnná frekvencia	24 Ghz (24,075 Ghz až 24,175 Ghz)	Držiak	Voliteľné príslušenstvo na stenu a strop

MAGYAR

1 Külső megjelenés

1. Objektív 2. Kisállatmaszk 3. LED-es fénycső 4. Objektívtartó
5. NYÁK 6. Anya 7. Házcsavar

⑤ A nyomtatott áramkör (NYÁK)

1. PIR-érzékelő 2. MH távolságvezérlés 3. Mikrohullámú modul
4. Szabotázsellenállás jumperei 5. Csatlakozók
6. Riasztóellenállás jumperei 7. Szabotázsrugó
8. LED BE/KI LED BE LED KI
9. Érzékenységbeállítások AUTOMATIKUS KISÁLLAT
10. ÉS/VAGY mód AUTOMATIKUS VAGY

2 Telepítés

Csavartípus: PA_3,5 ×25 (4 csavar)

a. Mennyezeti tartókonzol felszerelése b. Fali tartókonzol felszerelése

Megjegyzés: A konzolok opcionálisak.

3 A 15 m-es objektív

a. Észlelési tartomány: 85,9°, 52 zóna, 4 sík
b. Szerelési magasság: A szerelési magasság 1,8 m – 2,4 m. A javasolt szerelési magasság 2,2 m.
c. Mikrohullámú távolságvezérlés: Max.: 11 – 12 m Közepes: 2 – 11 m Min: 0 – 2 m

4 Ellenállás bekötése

A detektorba kétféleképpen köthető be az ellenállás:
(1) Jumperek segítségével kiválasztható a vonalvégi ellenállás (vezérlőpanel-függő) az ALARM/TAMPER érintkezőkön.
(2) Válasszon ki egy ellenállást (vezérlőpanel-függő), és adja az ellenállást a detektor ALARM/TAMPER vezetékportjához.

Megjegyzés: Ha nem az EOL (vonalvégi) bekötést használja, a jumpereket hagyja OFF állásban. Ha a jumperek és az érintkezőtűk nem illenek össze, ne erőltesse a jumpert, hanem használja a 2. módszert az ellenállás bekötéséhez. Az ALARM/TAMPER érintkezőn az 1. és a 2. módszer nem használható egyszerre.

a. Riasztás-ellenállás: 1k, 2k2, 4k7, 5k6, 6k8
b. Szabotázs-ellenállás: 1k, 2k2, 4k7, 5k6

5 Csatlakozás típusa

a. Normál esetben zárt: 1. Riasztásvezérlő panel 2. Detektor
b. Vonalhuzalozás egyszeres vége: 1. Riasztásvezérlő panel 2. Detektor
Példa csatlakozásra: Normál: 1k, Riasztás: Végtelen, Szabotázs: 0k
c. Vonalhuzalozás dupla vége: 1. Riasztásvezérlő panel 2. Detektor
Példa csatlakozásra: Normál: 1k, Riasztás: 2k, Szabotázs: 0k vagy végtelen

6 Bekapcsolás

Bekapcsolás után a jelzőfény gyorsan villog. Miután a detektor öntesztje befejeződött, a LED kialszik, amíg a detektor mozgást nem észlel.

Specifikáció

Észlelési tartomány	12 m, 85,9°	Mikrohullámú tartomány	Potenciométer beállítása
Észlelési sebesség	0,3 – 2 m/s	ÉS/VAGY mód	ÉS = PIR + MW VAGY = PIR / MW (nem használható kisállatokkal)
Érzékenység	Auto, Kisállat	Kisállat-érzéketlenség	< 30 kg
Automatikus érzékenység	Igen	Tápfeszültség	9 – 16 V DC (szabványos: 12 V DC)
Integrált EOL	Igen	Áramfelvétel	17 mA nyugalmi áram és maximum 12 V DC feszültség
Digitális hőmérséklet-kompenzáció	Igen	Üzemi hőmérséklet	-10 °C – 55 °C -10 °C és 40 °C (14 °F és 104 °F) között tanúsított
Technológia	Digitális, mikroprocesszor-alapú	Tárolási hőmérséklet	-20 °C – 60 °C
Tömített optika	Igen	Üzemi páratartalom	10% – 90%
Kúszóáram-védelmi zóna	Igen	Telepítési magasság	1,8 – 2,4 m
Szabotázsvédelem	Elülső	Méretek (ma × szé × mé)	103,8 mm × 65,7 mm × 45,5 mm
LED kijelzők	Zöld (PIR), narancssárga (mikrohullám), kék (riasztás)	Súly	99 g
Mikrohullám frekvenciája	24 GHz (24,075 GHz – 24,175 GHz)	Konzol	Opcionális fali és mennyezeti kiegészítők

SVENSKA

1 Utseende

1. Objektiv 2. Husdjursmask 3. LED-lysledning 4. Objektivhållare
5. Kretskort 6. Mutter 7. Skruv till kåpa

⑤ Kretskortet

1. PIR-sensor 2. MW-räckviddskontroll 3. Mikrovågsmodul
4. Sabotageresistorstift 5. Terminaler
6. Larmresistorstift 7. Sabotagefjäder
8. LED PÅ/AV LED PÅ LED AV
9. Känslighetsinställningar AUTOMATISK HUSDJUR
10. OCH/ELLER-läge AUTOMATISK eller

2 Montering

Typ av skruv: PA_3.5 × 25 (4 skruvar)

A. Fästmontering för tak b. Fästmontering för vägg

Obs: Fästen är tillval.

3 15 m-objektivet

a. Detekteringsområde: 85,9 °, 52 områden, 4 plan
b. Monteringshöjd: Intervallet för monteringshöjden är från 1,8 m till 2,4 m. Den rekommenderade monteringshöjden är 2,2 m.
c. Mikrovågsräckviddskontroll: Max: 11 till 12 m Medium: 2 till 11 m Min: 0 till 2 m

4 Kabeldragning för resistor

Detektorn har två metoder för kabeldragning för resistorer:
(1) Använda byglar för att välja ändmotstånd (beroende på kontrollpanel) på LARM/SABOTAGE-stiften.
(2) Välj en resistans (beroende på kontrollpanel) och lägg till resistorn i detektorns kabelanslutningar för LARM/SABOTAGE.

Obs: Om ändmotståndskablage inte används, lämna byglarna AV. Om byglar och stift inte passar ihop, tvinga inte bygeln. Välj metod 2 för att koppla resistorn. Metod 1 och metod 2 ska inte användas på LARM/SABOTAGE samtidigt.

a. Larmresistans: 1K, 2K2, 4K7, 5K6, 6K8
b. Sabotageresistans: 1K, 2K2, 4K7, 5K6

5 Typ av anslutning

a. Normalt stängd: 1. Larmkontrollpanel 2. Detektor
b. ”Single End of Line”-kabeldragning: 1. Larmkontrollpanel 2. Detektor
Anslutningen visar exemplet: Normal: 1K, Larm: Obegränsad, sabotage: 0K
c. ”Double End of Line”-kabeldragning: 1. Larmkontrollpanel 2. Detektor
Anslutningen visar exemplet: Normal: 1K, Larm: 2K, Sabotage: 0K eller obegränsad

6 Startar upp

Efter start blinkar indikatorn snabbt. När detektorns självtest är färdigt slocknar LED-indikatorn och förblir släckt tills detektorn känner av rörelse.

Specifikationer

Detekteringsområde	12 m, 85,9°	Mikrovågsräckvidd	Justeras med potentiometer
Detekteringshastighet	0,3 ~ 2 m/s	OCH/ELLER-läge	OCH = PIR + MV ELLER = PIR/MV (bör ej användas med husdjur)
Känslighet	Automatisk, husdjur	Husdjursimmunitet	< 30 kg
Automatisk känslighet	Ja	Strömförsörjning	9 till 16 V DC (standard: 12 V DC)
Inbyggt ändmotstånd	Ja	Strömförbrukning	17 mA viloström och maximalt vid 12 V DC
Digital temperaturkompensation	Ja	Drifttemperatur	-10 °C till 55 °C (14 °F till 131 °F) Certifierad för -10 °C till 40 °C (14 °F till 104 °F)
Teknik	Digital mikroprocessorbaserad	Förvaringstemperatur	-20 °C till 60 °C (-4 °F till 140 °F)
Försluten optik	Ja	Luftfuktighet vid drift	10 % till 90 %
Krypzonsskydd	Ja	Installationshöjd	1,8 till 2,4 m
Sabotageskydd	Front (Framsida)	Mått (H × B × D)	103,8 mm × 65,7 mm × 45,5 mm
LED-indikatorer	Grön (PIR), orange (mikrovåg), blå (larm)	Vikt	99 g
Mikrovågsfrekvens	24 GHz (24,075 GHz till 24,175 GHz)	Fäste	Extra tillbehör för vägg och tak

POLSKI

1 Elementy urządzenia

1. Soczewka 2. Filtr detekcji zwierząt (PET) 3. Światłowód wskaźnika 4. Uchwyt soczewki
5. Płyta z obwodami drukowanymi 6. Nakrętka 7. Wkręt obudowy

⑤ Płyta z obwodami drukowanymi (PCB)

1. Pasywny czujnik podczerwieni (PIR) 2. Regulacja zakresu mikrofal (MF) 3. Moduł mikrofalowy
4. Złącza rezystorów zabezpieczenia antysabotażowego 5. Zaciski
6. Złącza rezystorów obwodu alarmowego 7. Sprężyna zabezpieczenia antysabotażowego
8. LED WŁ./WYŁ. LED WŁ. LED WYŁ.
9. Ustawienia czułości AUTOMATYCZNE ZWIERZ. DOMOWE (PET)
10. Tryb koniunkcji/alternatywy logicznej (AND/OR) AUTOMATYCZNE Alternatywa (OR)

2 Instalacja

Model śruby: PA_3.5 × 25 (cztery śruby)

a. Montaż uchwytu sufitowego b. Montaż uchwytu ściennego

Uwaga: uchwyty są opcjonalne.

3 Soczewka 15 m

a. Zasięg detekcji: 85,9°, 52 strefy, 4 płaszczyzny
b. Wysokość montażu: Wysokość montażu 1,8–2,4 m. Zalecana jest wysokość montażu 2,2 m.
c. Regulacja zakresu mikrofal: Maks: 11-12 m Śred.: 1–11 m Min: 0–1 m

4 Podłączenie rezystora

Dostępne są dwie metody podłączenia rezystorów detektora:
(1) Użycie złączy do ustawienia rezystancji EOL (zależnie od centrali alarmowej) przy użyciu zworek ALARM/SABOTAŻ.
(2) Wybór rezystora (zależnie od centrali alarmowej) i dodanie go do złączy ALARM/SABOTAŻ detektora.

Uwaga: Jeżeli połączenie EOL nie jest stosowane, należy pozostawić złącza rozwarte (OFF). Jeżeli zworki nie pasują do złączy, nie wolno instalować ich przy użyciu nadmiernej siły i należy podłączyć rezystor zgodnie z metodą 2. Nie wolno używać metody 1 i 2 równocześnie do wykonania połączeń ALARM/SABOTAŻ.

a. Rezystancja alarmu: 1k, 2k2, 4k7, 5k6, 6k8
b. Rezystancja sabotażu: 1k, 2k2, 4k7, 5k6

5 Typ połączenia

a. Rozwierne: 1. Centrala alarmowa 2. Detektor
b. Połączenia SEOL: 1. Centrala alarmowa 2. Detektor
Przykładowe połączenia: stan normalny: 1k, alarm: otwarcie obwodu, sabotaż: 0 k
c. Połączenia DEOL: 1. Centrala alarmowa 2. Detektor
Przykładowe połączenia: stan normalny: 1k, alarm: 2k, sabotaż: 0 k lub otwarcie obwodu

6 Włączanie zasilania

Po włączeniu zasilania wskaźnik miga szybko. Po ukończeniu automatycznego testu detektora wskaźnik LED jest wyłączony do chwili, gdy detektor wykryje ruch.

Specyfikacje

Zasięg detekcji	12 m, 85,9°	Zasięg mikrofal	Ustawienia potencjometru
Prędkość wykrywanych obiektów	0,3–2,0 m/s	Tryb koniunkcji/alternatywy logicznej (AND/OR)	Koniunkcja (AND) = PIR + MF Alternatywa (OR) = PIR / MF (nie używać w przypadku zwierząt domowych)
Czułość	Automatyczne, filtr detekcji zwierząt (PET)	Filtr detekcji zwierząt (PET)	< 30 kg
Automatyczna regulacja czułości	Tak	Zasilanie	9–16 V DC (standardowo 12 V DC)
Zintegrowany EOL	Tak	Pobór prądu	17 mA w trybie gotowości; wartość maksymalna przy 12 V DC
Cyfrowa kompensacja temperatury	Tak	Temperatura (użytkowanie)	Od –10°C do 55°C Od –10°C do 40°C (certyfikowane)
Technologia	Mikroprocesor	Temperatura (przechowywanie)	Od –20°C do 60°C
Hermetyczny układ optyczny	Tak	Wilgotność (użytkowanie)	Od 10% do 90%
Ochrona strefy podejścia	Tak	Wysokość instalacji	Od 1,8 m do 2,4 m
Zabezpieczenie antysabotażowe	Przód	Wymiary (wys. × szer. × głęb.)	103,8 mm × 65,7 mm × 45,5 mm
Wskaźniki	Zielony (PIR), pomarańczowy (mikrofale), niebieski (alarm)	Waga	99 g
Częstotliwość mikrofal	24 GHz (24,075–24,175 GHz)	Uchwyt	Opcjonalne akcesoria do montażu ściennego i sufitowego

©2020 Hangzhou Hikvision Digital Technology Co., Ltd. All rights reserved.

About this Manual

The Manual includes instructions for using and managing the Product. Pictures, charts, images and all other information hereinafter are for description and explanation only. The information contained in the Manual is subject to change, without notice, due to firmware updates or other reasons. Please find the latest version of this Manual at the Hikvision website (https://www.hikvision.com/).

Please use this Manual with the guidance and assistance of professionals trained in supporting the Product.

HIKVISION and other Hikvision's trademarks and logos are the properties of Hikvision in various jurisdictions. Other trademarks and logos mentioned are the properties of their respective owners.

Disclaimer

TO THE MAXIMUM EXTENT PERMITTED BY APPLICABLE LAW, THIS MANUAL AND THE PRODUCT DESCRIBED, WITH ITS HARDWARE, SOFTWARE AND FIRMWARE, ARE PROVIDED "AS IS" AND "WITH ALL FAULTS AND ERRORS". HIKVISION MAKES NO WARRANTIES, EXPRESS OR IMPLIED, INCLUDING WITHOUT LIMITATION, MERCHANTABILITY, SATISFACTORY QUALITY, OR FITNESS FOR A PARTICULAR PURPOSE. THE USE OF THE PRODUCT BY YOU IS AT YOUR OWN RISK. IN NO EVENT WILL HIKVISION BE LIABLE TO YOU FOR ANY SPECIAL, CONSEQUENTIAL, INCIDENTAL, OR INDIRECT DAMAGES, INCLUDING, AMONG OTHERS, DAMAGES FOR LOSS OF BUSINESS PROFITS, BUSINESS INTERRUPTION, OR LOSS OF DATA, CORRUPTION OF SYSTEMS, OR LOSS OF DOCUMENTATION, WHETHER BASED ON BREACH OF CONTRACT, TORT (INCLUDING NEGLIGENCE), PRODUCT LIABILITY, OR OTHERWISE, IN CONNECTION WITH THE USE OF THE PRODUCT, EVEN IF HIKVISION HAS BEEN ADVISED OF THE POSSIBILITY OF SUCH DAMAGES OR LOSS.

YOU ACKNOWLEDGE THAT THE NATURE OF THE INTERNET PROVIDES FOR INHERENT SECURITY RISKS, AND HIKVISION SHALL NOT TAKE ANY RESPONSIBILITIES FOR ABNORMAL OPERATION, PRIVACY LEAKAGE OR OTHER DAMAGES RESULTING FROM CYBER-ATTACK, HACKER ATTACK, VIRUS INFECTION, OR OTHER INTERNET SECURITY RISKS; HOWEVER, HIKVISION WILL PROVIDE TIMELY TECHNICAL SUPPORT IF REQUIRED.

YOU AGREE TO USE THIS PRODUCT IN COMPLIANCE WITH ALL APPLICABLE LAWS, AND YOU ARE SOLELY RESPONSIBLE FOR ENSURING THAT YOUR USE CONFORMS TO THE APPLICABLE LAW. ESPECIALLY, YOU ARE RESPONSIBLE, FOR USING THIS PRODUCT IN A MANNER THAT DOES NOT INFRINGE ON THE RIGHTS OF THIRD PARTIES, INCLUDING WITHOUT LIMITATION, RIGHTS OF PUBLICITY, INTELLECTUAL PROPERTY RIGHTS, OR DATA PROTECTION AND OTHER PRIVACY RIGHTS. YOU SHALL NOT USE THIS PRODUCT FOR ANY PROHIBITED END-USES, INCLUDING THE DEVELOPMENT OR PRODUCTION OF WEAPONS OF MASS DESTRUCTION, THE DEVELOPMENT OR PRODUCTION OF CHEMICAL OR BIOLOGICAL WEAPONS, ANY ACTIVITIES IN THE CONTEXT RELATED TO ANY NUCLEAR EXPLOSIVE OR UNSAFE NUCLEAR FUEL-CYCLE, OR IN SUPPORT OF HUMAN RIGHTS ABUSES.

IN THE EVENT OF ANY CONFLICTS BETWEEN THIS MANUAL AND THE APPLICABLE LAW, THE LATER PREVAILS.

This product and - if applicable - the supplied accessories too are marked with "CE" and comply therefore with the applicable harmonized European standards listed under the EMC Directive 2014/30/EU, the LVD Directive 2014/35/EU, the RoHS Directive 2011/65/EU.

2012/19/EU (WEEE directive): Products marked with this symbol cannot be disposed of as unsorted municipal waste in the European Union. For proper recycling, return this product to your local supplier upon the purchase of equivalent new equipment, or dispose of it at designated collection points. For more information see: www.recyclethis.info

INSTALLATION CAUTION

The additional force shall be equal to three times the weight of the equipment but not less than 50N. The equipment and its associated mounting means shall remain secure during the installation. After the installation, the equipment, including any associated mounting plate, shall not be damaged.

©2020 Hangzhou Hikvision Digital Technology Co., Ltd. - Tutti i diritti riservati.

Informazioni sul presente manuale

Il presente manuale contiene le istruzioni per l'uso e la gestione del prodotto. Le illustrazioni, i grafici e tutte le altre informazioni di seguito riportate hanno solo scopi illustrativi ed esplicativi. Le informazioni contenute nel manuale sono soggette a modifiche senza preavviso in seguito ad aggiornamenti del firmware o per altri motivi. Scaricare la versione più recente del presente manuale dal sito web di Hikvision (https://www.hikvision.com/).

Utilizzare il presente manuale sotto la supervisione e l'assistenza di personale qualificato nel supporto del prodotto.

HIKVISION e gli altri marchi registrati e loghi di Hikvision sono di proprietà di Hikvision nelle varie giurisdizioni. Gli altri marchi registrati e loghi menzionati appartengono ai rispettivi titolari.

Esclusione di responsabilità

NELLA MISURA MASSIMA CONSENTITA DALLA LEGGE VIGENTE, QUESTO MANUALE E IL PRODOTTO DESCRITTO, CON IL SUO HARDWARE, SOFTWARE E FIRMWARE, SONO FORNITI "COSÌ COME SONO" E "CON TUTTI I DIFETTI E GLI ERRORI". HIKVISION NON RILASCIA ALCUNA GARANZIA, NÉ ESPRESSA NÉ IMPLICITA COME, SOLO A TITOLO DI ESEMPIO, GARANZIE DI COMMERCIABILITÀ, QUALITÀ SODDISFACENTE O IDONEITÀ PER UN USO SPECIFICO. L'UTENTE UTILIZZA IL PRODOTTO A PROPRIO RISCHIO. IN NESSUN CASO HIKVISION SARÀ RESPONSABILE VERSO L'UTENTE IN RELAZIONE A QUALSIASI DANNO STRAORDINARIO, CONSEQUENZIALE, ACCIDENTALE O INDIRETTO, COME, TRA GLI ALTRI, MANCATO PROFITTO, INTERRUZIONE DELL'ATTIVITÀ O PERDITA DI DATI, DANNEGGIAMENTO DI SISTEMI O PERDITA DI DOCUMENTAZIONE, DERIVANTI DA INADEMPIENZA CONTRATTUALE, ILLECITO (COMPRESA LA NEGLIGENZA), RESPONSABILITÀ PER DANNI AI PRODOTTI O ALTRIMENTI IN RELAZIONE ALL'USO DEL PRODOTTO, ANCHE QUALORA HIKVISION SIA STATA INFORMATA DELLA POSSIBILITÀ DI TALI DANNI O PERDITE.

L'UTENTE RICONOSCE CHE LA NATURA DI INTERNET PREVEDE RISCHI DI SICUREZZA INTRINSECHI E CHE HIKVISION DECLINA QUALSIASI RESPONSABILITÀ IN RELAZIONE A FUNZIONAMENTI ANOMALI, VIOLAZIONE DELLA RISERVATEZZA O ALTRI DANNI RISULTANTI DA ATTACCHI INFORMATICI, INFEZIONE DA VIRUS O ALTRI RISCHI LEGATI ALLA SICUREZZA SU INTERNET; TUTTAVIA, HIKVISION FORNIRÀ TEMPESTIVO SUPPORTO TECNICO, SE NECESSARIO.

L'UTENTE ACCETTA DI UTILIZZARE IL PRODOTTO IN CONFORMITÀ A TUTTE LE LEGGI VIGENTI E DI ESSERE IL SOLO RESPONSABILE DI TALE UTILIZZO CONFORME. IN PARTICOLARE, L'UTENTE È RESPONSABILE DEL FATTO CHE L'UTILIZZO DEL PRODOTTO NON VIOLI DIRITTI DI TERZI COME, SOLO A TITOLO DI ESEMPIO, DIRITTI DI PUBBLICITÀ, DIRITTI DI PROPRIETÀ INTELLETTUALE O DIRITTI RELATIVI ALLA PROTEZIONE DEI DATI E ALTRI DIRITTI RIGUARDANTI LA PRIVACY. L'UTENTE NON UTILIZZERÀ IL PRODOTTO IN MODI PROIBITI, COME, TRA GLI ALTRI, LA PRODUZIONE DI ARMI DI DISTRUZIONE DI MASSA, LO SVILUPPO O LA PRODUZIONE DI ARMI CHIMICHE O BIOLOGICHE, QUALSIASI ATTIVITÀ SVOLTA IN CONTESTI CORRELATI A ESPLOSIVI NUCLEARI O COMBUSTIBILI NUCLEARI NON SICURI O ATTIVITÀ CHE CAUSINO VIOLAZIONI DEI DIRITTI UMANI.

IN CASO DI CONFLITTO TRA IL PRESENTE MANUALE E LA LEGGE VIGENTE, PREVARRÀ QUEST'ULTIMA.

Questo prodotto e gli eventuali accessori in dotazione sono contrassegnati con il marchio "CE" e di conseguenza sono conformi con gli standard europei armonizzati applicabili ai sensi della Direttiva CEM 2014/30/UE, la Direttiva Bassa Tensione LVD 2014/35/UE e la Direttiva RoHS 2011/65/UE.

2012/19/UE (direttiva RAEE): i prodotti contrassegnati con il presente simbolo non possono essere smaltiti come rifiuti domestici indifferenziati nell'Unione europea. Per lo smaltimento corretto, restituire il prodotto al rivenditore in occasione dell'acquisto di una nuova apparecchiatura o smaltirlo nei punti di raccolta autorizzati. Ulteriori informazioni sono disponibili sul sito www.recyclethis.info

PRECAUZIONI PER L'INSTALLAZIONE

La forza applicata deve essere pari al triplo del peso del dispositivo e in ogni caso non inferiore a 50 N. L'apparecchiatura e gli utensili utilizzati per il montaggio devono rimanere al sicuro durante l'installazione. Dopo l'installazione, l'apparecchiatura e la piastra di montaggio non devono essere danneggiate.

©2020 Hangzhou Hikvision Digital Technology Co., Ltd. Tüm hakları saklıdır.

Bu Kılavuz hakkında

Kılavuz, Ürünün kullanımı ve yönetimi ile ilgili talimatları içerir. Resimler, çizelgeler, görüntüler ve buradaki diğer tüm bilgiler, yalnızca tanımlama ve açıklama amaçlıdır. Kılavuzda bulunan bilgiler, yazılım güncellemeleri veya başka nedenlerden dolayı önceden haber verilmeksizin değiştirilebilir. Bu Kılavuzun en son sürümünü Hikvision web sitesinde (https://www.hikvision.com/) bulabilirsiniz.

Lütfen bu Kılavuzu, Ürünü destekleme konusunda eğitilmiş profesyonellerin rehberliği ve yardımı ile kullanın.

HIKVISION ve diğer Hikvision ticari markaları ve logoları, Hikvision'ın çeşitli yargı mercilerindeki mülkleridir. Bahsedilen diğer ticari markalar ve logolar ilgili sahiplerinin mülkiyetindedir.

Yasal Uyarı

YÜRÜRLÜKTEKİ YASALARIN İZİN VERDİĞİ AZAMİ ÖLÇÜDE, BU KILAVUZ VE AÇIKLANAN ÜRÜN, DONANIMI, YAZILIMI VE ÜRÜN YAZILIMI İLE "OLDUĞU GİBİ" VE "TÜM ARIZALAR VE HATALAR İLE " SAĞLANIR. HIKVISION, SINIRLANDIRMA, TİCARİ OLABİLİRLİK, MEMNUNİYET KALİTESİ VEYA BELİRLİ BİR AMACA UYGUN OLMAKSIZIN AÇIK VEYA ZIMNİ HİÇBİR GARANTİ VERMEZ. ÜRÜNÜN SİZİN TARAFINIZDAN KULLANIMI KENDİ SORUMLULUĞUNUZDADIR. HİKVİSİON HİÇBİR DURUMDA, BU ÜRÜNÜN KULLANIMI İLE BAĞLANTILI OLARAK, HİKVİSİON BU TÜR HASARLARIN OLASILIĞI HAKKINDA BİLGİLENDİRİLMİŞ OLSA BİLE, İŞ KARLARININ KAYBI, İŞ KESİNTİSİ, VERİ KAYBI, SİSTEM KESİNTİSİ, BELGE KAYBI, SÖZLEŞMENİN İHLALİ (İHMAL DAHİL), ÜRÜN SORUMLULUĞU GİBİ ZARARLAR DA DAHİL OLMAK ÜZERE, ÖZEL, SONUÇSAL, TESADÜFİ VEYA DOLAYLI ZARARLAR İÇİN SİZE KARŞI SORUMLU OLMAYACAKTIR.

İNTERNETİN DOĞASININ DOĞAL GÜVENLİK RİSKLERİ BARINDIRDIĞINI KABUL EDİYORSUNUZ VE HIKVISION, SİBER SALDIRI, HACKER SALDIRISI, VİRÜS BULAŞMASI VEYA DİĞER İNTERNET GÜVENLİK RİSKLERİNDEN KAYNAKLANAN ANORMAL KULLANIM, GİZLİLİK SIZINTISI VEYA DİĞER ZARARLAR İÇİN HERHANGİ BİR SORUMLULUK KABUL ETMEZ; ANCAK, HIKVISION GEREKİRSE ZAMANINDA TEKNİK DESTEK SAĞLAYACAKTIR.

BU ÜRÜNÜ GEÇERLİ TÜM YASALARA UYGUN OLARAK KULLANMAYI KABUL EDİYORSUNUZ VE KULLANIMINIZIN GEÇERLİ YASALARA UYGUN OLMASINI SAĞLAMAKTAN YALNIZCA SİZ SORUMLUSUNUZ. ÖZELLİKLE, BU ÜRÜNÜ, SINIRLAMA OLMAKSIZIN, TANITIM HAKLARI, FİKRİ MÜLKİYET HAKLARI VEYA VERİ KORUMA VE DİĞER GİZLİLİK HAKLARI DA DAHİL OLMAK ÜZERE ÜÇÜNCÜ TARAFLARIN HAKLARINI İHLAL ETMEYECEK ŞEKİLDE KULLANMAKTAN SİZ SORUMLUSUNUZ. BU ÜRÜNÜ, KİTLE İMHA SİLAHLARININ GELİŞTİRİLMESİ VEYA ÜRETİMİ, KİMYASAL VEYA BİYOLOJİK SİLAHLARIN GELİŞTİRİLMESİ VEYA ÜRETİMİ, HERHANGİ BİR NÜKLEER PATLAYICI VEYA GÜVENLİ OLMAYAN NÜKLEER YAKIT DÖNGÜSÜ İLE İLGİLİ HERHANGİ BİR FAALİYETTE VEYA İNSAN HAKLARI İHLALLERİNİ DESTEKLEMEK DE DAHİL YASAKLANMIŞ SON KULLANIMLAR İÇİN KULLANAMAZSINIZ.

BU KILAVUZ İLE İLGİLİ YASA ARASINDA HERHANGİ BİR ÇELİŞKİ OLMASI DURUMUNDA, YENİ OLAN GEÇERLİDİR.

Bu ürün ve (varsa) birlikte verilen aksesuarlar "CE" işaretlidir ve bu nedenle EMC Direktifi 2014/30/EU, LVD Direktifi 2014/35/EU, RoHS Direktifi 2011/65/EU altında listelenen geçerli uyumlaştırılmış Avrupa standartlarına uygundur.

2012/19 / EU (WEEE direktifi): Bu simgeyle işaretlenen ürünler, Avrupa Birliği'nde ayrıştırılmamış belediye atığı olarak yok edilemez. Doğru geri dönüşüm için, eşdeğer yeni ekipman satın aldıktan sonra bu ürünü yerel tedarikçinize iade edin veya belirtilen toplama noktalarında imha edin. Daha fazla bilgi için bkz: www.recyclethis.info

MONTAJ DİKKAT

Ek kuvvet, ekipmanın ağırlığının üç katına eşit olmalı, ancak 50N'dan az olmamalıdır. Ekipman ve bağlı montaj araçları kurulum sırasında güvenli kalmalıdır. Kurulumdan sonra, ilgili montaj plakası da dahil, ekipman hasar görmemelidir.

© 2020 Hangzhou Hikvision Digital Technology Co., Ltd. Wszelkie prawa zastrzeżone.

Opis podręcznika

Podręcznik zawiera instrukcje dotyczące korzystania z produktu i obchodzenia się z nim. Zdjęcia, rysunki, wykresy i pozostałe informacje zamieszczono w podręczniku wyłącznie dla celów informacyjnych i opisowych. Informacje zamieszczone w podręczniku mogą ulec zmianie bez powiadomienia w związku z aktualizacjami oprogramowania układowego lub w innych okolicznościach. Najnowsza wersja tego podręcznika jest dostępna w witrynie internetowej firmy Hikvision (https://www.hikvision.com/).

Oprócz tego podręcznika należy korzystać z porad i pomocy specjalistów z działu pomocy technicznej związanej z produktem.

HIKVISION oraz inne znaki towarowe i logo Hikvision są własnością firmy Hikvision w różnych jurysdykcjach. Inne znaki towarowe i logo użyte w podręczniku należą do odpowiednich właścicieli.

Zastrzeżenia prawne

W PEŁNYM ZAKRESIE DOZWOLONYM PRZEZ OBOWIĄZUJĄCE PRAWO TEN PODRĘCZNIK, OPISANY PRODUKT I ZWIĄZANE Z NIM WYPOSAŻENIE ORAZ OPROGRAMOWANIE APLIKACYJNE I UKŁADOWE SĄ UDOSTĘPNIANE BEZ GWARANCJI. FIRMA HIKVISION NIE UDZIELA ŻADNYCH WYRAŹNYCH ANI DOROZUMIANYCH GWARANCJI, TAKICH JAK GWARANCJE DOTYCZĄCE PRZYDATNOŚCI HANDLOWEJ, JAKOŚCI LUB PRZYDATNOŚCI DO OKREŚLONEGO CELU. UŻYTKOWNIK KORZYSTA Z PRODUKTU NA WŁASNE RYZYKO. NIEZALEŻNIE OD OKOLICZNOŚCI FIRMA HIKVISION NIE PONOSI ODPOWIEDZIALNOŚCI ZA STRATY SPECJALNE, WYNIKOWE, PRZYPADKOWE LUB POŚREDNIE, TAKIE JAK STRATA OCZEKIWANYCH ZYSKÓW Z DZIAŁALNOŚCI BIZNESOWEJ, PRZERWY W DZIAŁALNOŚCI BIZNESOWEJ, USZKODZENIE SYSTEMÓW ALBO STRATA DANYCH LUB DOKUMENTACJI, WYNIKAJĄCE Z NARUSZENIA UMOWY, PRZEWINIENIA (ŁĄCZNIE Z ZANIEDBANIEM), ODPOWIEDZIALNOŚCI ZA PRODUKT LUB INNYCH OKOLICZNOŚCI, ZWIĄZANE Z UŻYCIEM TEGO PRODUKTU, NAWET JEŻELI FIRMA HIKVISION ZOSTAŁA POINFORMOWANA O MOŻLIWOŚCI WYSTĄPIENIA TAKICH SZKÓD LUB STRAT.

UŻYTKOWNIK PRZYJMUJE DO WIADOMOŚCI, ŻE KORZYSTANIE Z INTERNETU JEST ZWIĄZANE Z ZAGROŻENIAMI DLA BEZPIECZEŃSTWA, A FIRMA HIKVISION NIE PONOSI ODPOWIEDZIALNOŚCI ZA NIEPRAWIDŁOWE FUNKCJONOWANIE, WYCIEK POUFNYCH INFORMACJI LUB INNE SZKODY WYNIKAJĄCE Z ATAKU CYBERNETYCZNEGO, ATAKU HAKERA, DZIAŁANIA WIRUSÓW LUB INNYCH ZAGROŻEŃ DLA BEZPIECZEŃSTWA W INTERNECIE. FIRMA HIKVISION ZAPEWNI JEDNAK TERMINOWĄ POMOC TECHNICZNĄ, JEŻELI BĘDZIE TO WYMAGANE.

UŻYTKOWNIK ZOBOWIĄZUJE SIĘ DO KORZYSTANIA Z PRODUKTU ZGODNIE Z OBOWIĄZUJĄCYMI PRZEPISAMI I PRZYJMUJE DO WIADOMOŚCI, ŻE JEST ZOBOWIĄZANY DO ZAPEWNIENIA ZGODNOŚCI UŻYCIA PRODUKTU Z OBOWIĄZUJĄCYMI PRZEPISAMI. W SZCZEGÓLNOŚCI UŻYTKOWNIK JEST ZOBOWIĄZANY DO KORZYSTANIA Z PRODUKTU W SPOSÓB, KTÓRY NIE NARUSZA PRAW STRON TRZECICH, DOTYCZĄCYCH NA PRZYKŁAD WIZERUNKU KOMERCYJNEGO, WŁASNOŚCI INTELEKTUALNEJ LUB OCHRONY DANYCH I PRYWATNOŚCI. UŻYTKOWNIK NIE BĘDZIE UŻYWAĆ PRODUKTU DO CELÓW ZABRONIONYCH, TAKICH JAK OPRACOWANIE LUB PRODUKCJA BRONI MASOWEGO RAŻENIA ALBO BRONI CHEMICZNEJ LUB BIOLOGICZNEJ ORAZ DZIAŁANIA ZWIĄZANE Z MATERIAŁAMI WYBUCHOWYMI NUKLEARNYMI, NIEBEZPIECZNYM CYKLEM PALIWOWYM LUB ŁAMANIEM PRAW CZŁOWIEKA.

W PRZYPADKU NIEZGODNOŚCI NINIEJSZEGO PODRĘCZNIKA Z OBOWIĄZUJĄCYM PRAWEM, WYŻSZY PRIORYTET BĘDZIE MIAŁO OBOWIĄZUJĄCE PRAWO.

Ten produkt i ewentualnie dostarczone z nim akcesoria oznaczono symbolem „CE" potwierdzającym zgodność z odpowiednimi ujednoliconymi normami europejskimi, uwzględnionymi w dyrektywie 2014/30/UE dotyczącej kompatybilności elektromagnetycznej (EMC), dyrektywie 2014/35/UE dotyczącej sprzętu elektrycznego przewidzianego do stosowania w określonych granicach napięcia (LVD) i dyrektywie 2011/65/UE w sprawie ograniczenia stosowania niektórych niebezpiecznych substancji w sprzęcie elektrycznym i elektronicznym (RoHS).

Dyrektywa 2012/19/UE w sprawie zużytego sprzętu elektrycznego i elektronicznego (WEEE): Produktów oznaczonych tym symbolem nie wolno utylizować na obszarze Unii Europejskiej jako niesegregowane odpady komunalne. Aby zapewnić prawidłowy recykling, należy zwrócić ten produkt do lokalnego dostawcy przy zakupie równoważnego nowego urządzenia lub utylizować go w wyznaczonym punkcie zbiórki. Aby uzyskać więcej informacji, skorzystaj ze strony internetowej www.recyclethis.info.

PRZESTROGA DOTYCZĄCA INSTALACJI

Zazwyczaj używana jest dodatkowa siła trzykrotnie większa niż ciężar urządzenia, ale nie mniejsza niż 50 N. Urządzenie i elementy montażowe powinny być zabezpieczone podczas instalacji. Podczas instalacji należy chronić wyposażenie, takie jak płyta montażowa, przed uszkodzeniem.

©2020 Hangzhou Hikvision Digital Technology Co., Ltd. Tous droits réservés.

À propos de ce manuel

Ce manuel fournit des instructions d'utilisation et de gestion du produit. Les images, les tableaux, les figures et toutes les autres informations ci-après ne sont donnés qu'à titre de description et d'explication. Les informations contenues dans ce manuel sont sujettes à modification sans préavis, en raison d'une mise à jour d'un micrologiciel ou pour d'autres raisons. Veuillez trouver la dernière version de ce manuel sur le site Internet de Hikvision (https://www.hikvision.com/).

Veuillez utiliser ce mode d'emploi avec les conseils et l'assistance de professionnels spécialement formés dans la prise en charge de ce produit.

HIKVISION et d'autres marques de commerce et logos de Hikvision appartiennent à Hikvision dans divers pays. Toutes les autres marques et tous les logos mentionnés appartiennent à leurs propriétaires respectifs.

Clause d'exclusion de responsabilité

DANS LES LIMITES AUTORISÉES PAR LA LOI EN VIGUEUR, LE PRÉSENT MANUEL ET LE PRODUIT DÉCRIT, AINSI QUE SON MATÉRIEL, SES LOGICIELS ET SES MICROLOGICIELS, SONT FOURNIS « EN L'ÉTAT » ET « AVEC TOUS LES DÉFAUTS ET ERREURS ». HIKVISION NE FAIT AUCUNE GARANTIE, EXPLICITE OU IMPLICITE, Y COMPRIS, MAIS SANS S'Y LIMITER, DE QUALITÉ MARCHANDE, DE QUALITÉ SATISFAISANTE, OU D'ADÉQUATION À UN USAGE PARTICULIER. VOUS UTILISEZ LE PRODUIT À VOS PROPRES RISQUES. EN AUCUN CAS HIKVISION NE SERA TENU RESPONSABLE POUR TOUT DOMMAGE SPÉCIAL, CONSÉCUTIF, ACCESSOIRE OU INDIRECT, Y COMPRIS, ENTRE AUTRES, LES DOMMAGES RELATIFS À LA PERTE DE PROFITS D'ENTREPRISE, À L'INTERRUPTION D'ACTIVITÉS COMMERCIALES, OU LA PERTE DES DONNÉES, LA CORRUPTION DES SYSTÈMES, OU LA PERTE DES DOCUMENTS, S'ILS SONT BASÉS SUR UNE VIOLATION DE CONTRAT, UNE FAUTE (Y COMPRIS LA NÉGLIGENCE), LA RESPONSABILITÉ EN MATIÈRE DE PRODUITS, OU AUTRE, EN RAPPORT AVEC L'UTILISATION DU PRODUIT, MÊME SI HIKVISION A ÉTÉ INFORMÉ DE LA POSSIBILITÉ D'UN TEL DOMMAGE OU D'UNE TELLE PERTE.

VOUS RECONNAISSEZ QUE LA NATURE D'INTERNET EST SOURCE DE RISQUES DE SÉCURITÉ INHÉRENTS, ET HIKVISION SE DÉGAGE DE TOUTE RESPONSABILITÉ EN CAS DE FONCTIONNEMENT ANORMAL, DIVULGATION D'INFORMATIONS CONFIDENTIELLES OU AUTRES DOMMAGES DÉCOULANT D'UNE CYBERATTAQUE, D'UN PIRATAGE INFORMATIQUE, D'UNE INFECTION PAR DES VIRUS, OU AUTRES RISQUES DE SÉCURITÉ LIÉS À INTERNET ; TOUTEFOIS, HIKVISION FOURNIRA UNE ASSISTANCE TECHNIQUE DANS LES DÉLAIS, LE CAS ÉCHÉANT.

VOUS ACCEPTEZ D'UTILISER CE PRODUIT CONFORMÉMENT À L'ENSEMBLE DES LOIS EN VIGUEUR. IL EST DE VOTRE RESPONSABILITÉ EXCLUSIVE DE VEILLER À CE QUE VOTRE UTILISATION SOIT CONFORME À LA LOI APPLICABLE. IL VOUS APPARTIENT SURTOUT D'UTILISER CE PRODUIT D'UNE MANIÈRE QUI NE PORTE PAS ATTEINTE AUX DROITS DE TIERS, Y COMPRIS, MAIS SANS S'Y LIMITER, LES DROITS DE PUBLICITÉ, LES DROITS DE PROPRIÉTÉ INTELLECTUELLE, OU LA PROTECTION DES DONNÉES ET D'AUTRES DROITS À LA VIE PRIVÉE. VOUS NE DEVEZ PAS UTILISER CE PRODUIT POUR TOUTE UTILISATION FINALE INTERDITE, NOTAMMENT LA MISE AU POINT OU LA PRODUCTION D'ARMES DE DESTRUCTION MASSIVE, LA MISE AU POINT OU LA FABRICATION D'ARMES CHIMIQUES OU BIOLOGIQUES, LES ACTIVITÉS DANS LE CONTEXTE LIÉ AUX EXPLOSIFS NUCLÉAIRES OU AU CYCLE DU COMBUSTIBLE NUCLÉAIRE DANGEREUX, OU SOUTENANT LES VIOLATIONS DES DROITS DE L'HOMME.

EN CAS DE CONFLIT ENTRE CE MANUEL ET LES LOIS EN VIGUEUR, CES DERNIÈRES PRÉVALENT.

Ce produit et, le cas échéant, les accessoires fournis portent la marque « CE » attestant leur conformité aux normes européennes harmonisées en vigueur regroupées sous la directive sur les émissions électromagnétiques 2014/30/EU, la directive sur les basses tensions 2014/35/EU et la directive RoHS 2011/65/EU.

2012/19/UE (directive DEEE) : Dans l'Union européenne, les produits portant ce pictogramme ne doivent pas être déposés dans une décharge municipale où le tri des déchets n'est pas pratiqué. Pour un recyclage adéquat, remettez ce produit à votre revendeur lors de l'achat d'un nouvel équipement équivalent, ou déposez-le dans un lieu de collecte prévu à cet effet. Pour de plus amples informations, consultez : www.recyclethis.info.

PRÉCAUTION D'INSTALLATION

La force supplémentaire doit être égale à trois fois le poids de l'équipement et au minimum à 50 N. L'équipement et ses supports de montage doivent être maintenus pendant l'installation. Après l'installation, l'équipement, y compris le plateau de montage associé le cas échéant, ne doit pas être endommagé.

©2020 Hangzhou Hikvision Digital Technology Co., Ltd. Todos os direitos reservados.

Acerca deste Manual

O Manual inclui instruções para utilizar e gerir o produto. As fotografias, os gráficos, as imagens e todas as outras informações doravante apresentadas destinam-se apenas a fins de descritivos e informativos. As informações que constam do Manual estão sujeitas a alteração, sem aviso prévio, devido a atualizações de firmware ou a outros motivos. Encontre a versão mais recente deste Manual no site da Hikvision (https://www.hikvision.com/).

Utilize este Manual sob orientação e com a assistência de profissionais formados neste Produto.

HIKVISION e outras marcas registradas e logotipos da Hikvision são propriedade da Hikvision em diversas jurisdições. Outras marcas comerciais e logótipos mencionados são propriedade dos respetivos proprietários.

Aviso legal

NA MEDIDA MÁXIMA PERMITIDA PELA LEI APLICÁVEL, ESTE MANUAL E O PRODUTO DESCRITO, COM O SEU HARDWARE, SOFTWARE E FIRMWARE, SÃO FORNECIDOS "TAL COMO ESTÃO" E "COM TODAS AS SUAS FALHAS E ERROS". A HIKVISION EXCLUI, DE FORMA EXPLÍCITA OU IMPLÍCITA, GARANTIAS DE, INCLUINDO E SEM LIMITAÇÃO, COMERCIABILIDADE, QUALIDADE DO SERVIÇO OU ADEQUAÇÃO A UMA FINALIDADE ESPECÍFICA. A SUA UTILIZAÇÃO DESTE PRODUTO É FEITA POR SUA CONTA E RISCO. EM NENHUMA CIRCUNSTÂNCIA, A HIKVISION SERÁ RESPONSÁVEL POR SI EM RELAÇÃO A QUAISQUER DANOS ESPECIAIS, CONSEQUENCIAIS, INCIDENTAIS OU INDIRETOS, INCLUINDO, ENTRE OUTROS, DANOS PELA PERDA DE LUCROS COMERCIAIS, INTERRUPÇÃO DA ATIVIDADE, PERDA DE DADOS, CORRUPÇÃO DE SISTEMAS OU PERDA DE DOCUMENTAÇÃO SEJA COM BASE NUMA VIOLAÇÃO DO CONTRATO, ATOS ILÍCITOS (INCLUÍNDO NEGLIGÊNCIA), RESPONSABILIDADE PELO PRODUTO OU, DE OUTRO MODO, RELACIONADA COM A UTILIZAÇÃO DO PRODUTO, AINDA QUE A HIKVISION TENHA SIDO AVISADA SOBRE A POSSIBILIDADE DE TAIS DANOS OU PERDAS.

O UTILIZADOR RECONHECE QUE A NATUREZA DA INTERNET OFERECE RISCOS DE SEGURANÇA INERENTES E QUE A HIKVISION NÃO SERÁ RESPONSABILIZADA POR UM FUNCIONAMENTO ANORMAL, PERDA DE PRIVACIDADE OU OUTROS DANOS RESULTANTES DE ATAQUES INFORMÁTICOS, ATAQUES DE PIRATARIA, INFEÇÃO POR VÍRUS OU OUTROS RISCOS ASSOCIADOS À SEGURANÇA DA INTERNET. NO ENTANTO, A HIKVISION PRESTARÁ APOIO TÉCNICO ATEMPADO, SE SOLICITADO.

O UTILIZADOR ACEITA UTILIZAR ESTE PRODUTO EM CONFORMIDADE COM TODAS AS LEIS APLICÁVEIS E SER O ÚNICO RESPONSÁVEL POR GARANTIR QUE A SUA UTILIZAÇÃO É CONFORME À LEI APLICÁVEL. PARTICULARMENTE, O UTILIZADOR É O RESPONSÁVEL PELA UTILIZAÇÃO DESTE PRODUTO DE MODO QUE NÃO INFRINJA OS DIREITOS DE TERCEIROS, INCLUINDO, ENTRE OUTROS, OS DIREITOS DE PUBLICIDADE, DIREITOS DE PROPRIEDADE INTELECTUAL OU DE PROTEÇÃO DE DADOS, OU QUAISQUER OUTROS DIREITOS DE PRIVACIDADE. O UTILIZADOR NÃO PODERÁ UTILIZAR ESTE PRODUTO PARA QUAISQUER UTILIZAÇÕES FINAIS PROIBIDAS, INCLUINDO O DESENVOLVIMENTO OU PRODUÇÃO DE ARMAS DE DESTRUIÇÃO MACIÇA, DESENVOLVIMENTO OU PRODUÇÃO DE QUÍMICOS OU ARMAS BIOLÓGICAS, QUAISQUER ATIVIDADES DESENVOLVIDAS NO ÂMBITO DE EXPLOSIVOS NUCLEARES OU CICLOS DE COMBUSTÍVEL NUCLEAR INSEGURO OU PARA APOIAR ABUSOS AOS DIREITOS HUMANOS.

NA EVENTUALIDADE DA OCORRÊNCIA DE ALGUM CONFLITO ENTRE ESTE MANUAL E A LEGISLAÇÃO APLICÁVEL, ESTA ÚLTIMA PREVALECE.

Este produto e, se aplicável, também os acessórios fornecidos estão marcados com "CE" e, portanto, em conformidade com os padrões europeus harmonizados aplicáveis listados na Diretiva EMC 2014/30/EU, Diretiva LVD 2014/35/EU e Diretiva RoHS 2011/65/EU

2012/19/EU (Diretiva WEEE): os produtos marcados com este símbolo não podem ser descartados como rejeitos municipais não classificados na União Europeia. Para a reciclagem adequada, retorne este produto ao seu fornecedor local ao comprar um novo equipamento equivalente ou descarte-o em pontos de coleta designados. Para obter mais informações, acesse: www.recyclethis.info

CUIDADOS NA INSTALAÇÃO

A força adicional deve ser igual a três vezes o peso do equipamento, mas não inferior a 50 N. O equipamento e seus recursos de montagem associados devem permanecer seguros durante a instalação. Após a instalação, o equipamento, incluindo qualquer placa de montagem associada, não pode estar danificado.

©2020 Hangzhou Hikvision Digital Technology Co., Ltd. Všechna práva vyhrazena.

Informace o tomto návodu

V návodu jsou obsaženy pokyny k používání a obsluze výrobku. Obrázky, schémata, snímky a veškeré ostatní zde uvedené informace slouží pouze jako popis a vysvětlení. Informace obsažené v tomto návodu podléhají vzhledem k aktualizacím firmwaru nebo z jiných důvodů změnám bez upozornění. Nejnovější verzi tohoto návodu naleznete na webových stránkách společnosti Hikvision (https://www.hikvision.com/).

Tento návod používejte s vedením a pomocí odborníků vyškolených v oblasti podpory výrobku.

HIKVISION a ostatní ochranné známky a loga společnosti Hikvision jsou vlastnictvím společnosti Hikvision v různých jurisdikcích. Ostatní ochranné známky a loga uvedené v této příručce jsou majetkem příslušných vlastníků.

Prohlášení o vyloučení odpovědnosti

TATO PŘÍRUČKA A POPISOVANÉ PRODUKTY VČETNĚ PŘÍSLUŠNÉHO HARDWARU, SOFTWARU A FIRMWARU JSOU V MAXIMÁLNÍM ROZSAHU PŘÍPUSTNÉM PODLE ZÁKONA POSKYTOVÁNY, „JAK STOJÍ A LEŽÍ", A „SE VŠEMI VADAMI A CHYBAMI". SPOLEČNOST HIKVISION NEPOSKYTUJE ŽÁDNÉ VÝSLOVNÉ ANI PŘEDPOKLÁDANÉ ZÁRUKY ZARNUJÍCÍ MIMO JINÉ PRODEJNOST, USPOKOJIVOU KVALITU NEBO VHODNOST KE KONKRÉTNÍM ÚČELŮM. POUŽÍVÁNÍ TOHOTO PRODUKTU JE NA VAŠE VLASTNÍ RIZIKO. SPOLEČNOST HIKVISION V ŽÁDNÉM PŘÍPADĚ NENESE ODPOVĚDNOST ZA JAKÉKOLI ZVLÁŠTNÍ, NÁSLEDNÉ, NÁHODNÉ NEBO NEPŘÍMÉ ŠKODY ZAHRNUJÍCÍ MIMO JINÉ ŠKODY ZE ZTRÁTY OBCHODNÍHO ZISKU, PŘERUŠENÍ OBCHODNÍ ČINNOSTI NEBO ZTRÁTY DAT, POŠKOZENÍ SYSTÉMŮ NEBO ZTRÁTY DOKUMENTACE V SOUVISLOSTI S POUŽÍVÁNÍM TOHOTO VÝROBKU BEZ OHLEDU NA TO, ZDA TAKOVÉ ŠKODY VZNIKLY Z DŮVODU PORUŠENÍ SMLOUVY, OBČANSKOPRÁVNÍHO PŘEČINU (VČETNĚ NEDBALOSTI) ČI ODPOVĚDNOSTI ZA PRODUKT, A TO ANI V PŘÍPADĚ, ŽE SPOLEČNOST HIKVISION BYLA NA MOŽNOST TAKOVÝCHTO ŠKOD NEBO ZTRÁTY UPOZORNĚNA.

BERETE NA VĚDOMÍ, ŽE INTERNET SVOU PODSTATOU PŘEDSTAVUJE SKRYTÁ BEZPEČNOSTNÍ RIZIKA A SPOLEČNOST HIKVISION PROTO NEPŘEBÍRÁ ŽÁDNOU ODPOVĚDNOST ZA NESTANDARDNÍ PROVOZNÍ CHOVÁNÍ, ÚNIK OSOBNÍCH ÚDAJŮ NEBO JINÉ ŠKODY VYPLÝVAJÍCÍ Z KYBERNETICKÉHO ČI HACKERSKÉHO ÚTOKU, NAPADENÍ VIREM NEBO ŠKODY ZPŮSOBENÉ JINÝMI INTERNETOVÝMI BEZPEČNOSTNÍMI RIZIKY; SPOLEČNOST HIKVISION VŠAK V PŘÍPADĚ POTŘEBY POSKYTNE VČASNOU TECHNICKOU PODPORU.

SOUHLASÍTE S TÍM, ŽE TENTO PRODUKT BUDE POUŽÍVÁN V SOULADU SE VŠEMI PLATNÝMI ZÁKONY A VÝHRADNĚ ODPOVÍDÁTE ZA ZAJIŠTĚNÍ, ŽE VAŠE UŽÍVÁNÍ BUDE V SOULADU S PLATNOU LEGISLATIVOU. ODPOVÍDÁTE ZEJMÉNA ZA POUŽÍVÁNÍ PRODUKTU ZPŮSOBEM, KTERÝ NEPORUŠUJE PRÁVA TŘETÍCH STRAN, COŽ ZAHRNUJE MIMO JINÉ PRÁVO NA OCHRANU OSOBNOSTI, PRÁVO DUŠEVNÍHO VLASTNICTVÍ NEBO PRÁVO NA OCHRANU OSOBNÍCH ÚDAJŮ A DALŠÍ PRÁVA NA OCHRANU SOUKROMÍ. TENTO PRODUKT NESMÍTE POUŽÍVAT K JAKÝMKOLI NEDOVOLENÝM KONCOVÝM ÚČELŮM VČETNĚ VÝVOJE ČI VÝROBY ZBRANÍ HROMADNÉHO NIČENÍ, VÝVOJE NEBO VÝROBY CHEMICKÝCH ČI BIOLOGICKÝCH ZBRANÍ NEBO JAKÝCHKOLI ČINNOSTÍ SOUVISEJÍCÍCH S JADERNÝMI VÝBUŠNINAMI NEBO NEBEZPEČNÝM JADERNÝM PALIVOVÝM CYKLEM ČI K PODPOŘE PORUŠOVÁNÍ LIDSKÝCH PRÁV.

V PŘÍPADĚ JAKÉHOKOLI ROZPORU MEZI TÍMTO NÁVODEM A PŘÍSLUŠNÝMI ZÁKONY PLATÍ DRUHÉ ZMÍNĚNÉ.

Tento výrobek, a případně i dodané příslušenství, jsou označeny štítkem „CE", což znamená, že vyhovují příslušným harmonizovaným evropským normám uvedeným ve směrnici EMC 2014/30/EU, směrnici LVD 2014/35/EU a směrnici RoHS 2011/65/EU.

Směrnice 2012/19/ES (WEEE): Výrobky označené tímto symbolem nelze v Evropské unii likvidovat společně s netříděným domovním odpadem. Při zakoupení nového ekvivalentního výrobku tento výrobek řádně zrecyklujte vrácením svému místnímu dodavateli, nebo jej zlikvidujte odevzdáním v určených sběrných místech. Další informace naleznete na adrese: www.recyclethis.info

MONTÁŽ – UPOZORNĚNÍ

Dodatečná síla by měla být rovna trojnásobku hmotnosti zařízení, avšak nejméně 50 N. Zařízení a související montážní prostředky musejí zůstat během instalace zabezpečeny. Po instalaci se zařízení včetně přidružené montážní desky nesmí poškodit.

©2020 Hangzhou Hikvision Digital Technology Co., Ltd. Toate drepturile rezervate.

Despre acest manual

Manualul include instrucţiunile pentru utilizarea şi gestionarea produsului. Fotografiile, graficele şi imaginile, precum şi celelalte informaţii expuse în continuare sunt prezente exclusiv în scop descriptiv şi explicativ. Informaţiile din Manual pot fi modificate fără notificare, ca urmare a actualizărilor de firmware sau din alte motive. Vă rugăm să găsiţi cea mai recentă versiune a acestui manual pe site-ul web Hikvision (https://www.hikvision.com/).

Vă rugăm să utilizaţi acest manual cu îndrumarea şi asistenţa profesioniştilor instruiţi în asistenţa pentru acest produs.

HIKVISION şi alte mărci comerciale şi sigle ale Hikvision reprezintă proprietatea Hikvision în diferite jurisdicţii. Alte mărci comerciale şi logo-uri men ionate reprezintă proprietatea de inătorilor resepctivi.

Declinarea răspunderii legale

ÎN LIMITA LEGII APLICABILE, ACEST MANUAL ŞI PRODUSUL DESCRIS, ÎMPREUNĂ CU HARDWARE-UL, SOFTWARE-UL ŞI FIRMWARE-UL AFERENTE, SUNT OFERITE „AşA CUM SUNT" ŞI „CU TOATE DEFEC IUNILE ŞI ERORILE". HIKVISION NU OFERA NICIO GARANTIE, NICI IN MOD EXPRES SI NICI IMPLICIT, IN CEEA CE PRIVESTE INCLUSIV, DAR FARA LIMITARE LA COMERCIABILITATEA, CALITATEA SATISFĂCĂTOARE, SAU UTILITATEA PENTRU UN ANUMIT SCOP. DVS. VEŢI UTILIZA ACEST PRODUS PE PROPRIUL DVS. RISC. ÎN NICIUN CAZ, HIKVISION NU VA FI RĂSPUNZĂTOARE FA Ă DE DVS. PENTRU ORICE DAUNE INDIRECTE, INCIDENTALE, SPECIALE, DAUNE PENTRU PIERDEREA PROFITULUI, INTRERUPEREA AFACERII SAU PIERDEREA DE DATE, DEFECTAREA SISTEMELOR SAU PIERDEREA DOCUMENTA IEI, PE BAZA ÎNCĂLCĂRII CONTRACTULUI, UNEI INFRAC IUNI (INCLUSIV NEGLIJEN Ă), RĂSPUNDEREA PENTRU PRODUSE SAU PRINTR-UN ALT MOD LEGAT DE UTILIZAREA PRODUSULUI, CHIAR DACĂ HIKVISION A FOST INFORMATĂ ÎN PREALABIL DESPRE POSIBILITATEA APARI IEI UNOR ASTFEL DE DAUNE SAU PIERDERI.

SUNTE I DE ACORD CĂ INTERNETUL, PRIN NATURA SA, PRESUPUNE RISCURI INERENTE CU PRIVIRE LA SECURITATE, IAR HIKVISION NU ÎŞI ASUMĂ NICIO RESPONSABILITATE PENTRU OPERARE NESATISFACATOARE, ABATERI PRIVIND CONFIDEN IALITATEA SAU ALTE DAUNE REZULTATE ÎN URMA UNUI ATAC CIBERNETIC, ATAC AL HACKERILOR, PREZEN EI UNUI VIRUS SAU ALTOR RISCURI PRIVIND SECURITATEA PE INTERNET; CU TOATE ACESTEA, HIKVISION VA OFERI SUPORT TEHNIC ÎN TIMP UTIL, DACĂ ESTE NECESAR.

SUNTE I DE ACORD SĂ UTILIZA I ACEST PRODUS ÎN CONFORMITATE CU TOATE LEGILE APLICABILE, DEVENIND RESPONSABIL PENTRU UTILIZAREA ÎN CONFORMITATECU LEGEA APLICABILĂ. SUNTE I, DE ASEMENEA, RESPONSABIL PENTRU UTILIZAREA ACESTUI PRODUS FĂRĂ A ÎNCĂLCA DREPTURILE TER ILOR, INCLUSIV, DAR FĂRĂ A SE LIMITA LA DREPTURILE PUBLICITĂ II, DREPTURILE DE PROPRIETATE INTELECTUALĂ SAU DREPTUL LA PROTEC IA DATELOR ŞI ALTE DREPTURI PRIVATE. NU UTILIZA I ACEST PRODUS PENTRU UTILIZĂRI FINALE INTERZISE, INCLUSIV DEZVOLTAREA SAU PRODUC IA DE ARME DE DISTRUGERE ÎN MASĂ, DEZVOLTAREA SAU PRODUC IA DE ARME CHIMICE SAU BIOLOGICE, ACTIVITĂ I LEGATE DE ORICE EXPLOZIBIL NUCLEAR SAU CICLU DE COMBUSTIBIL NUCLEAR CARE AR PRODUCE LIPSĂ DE SIGURAN Ă SAU ÎN SPRIJINUL ABUZURILOR ASUPRA DREPTURILOR OMULUI.

ÎN EVENTUALITATEA UNUI CONFLICT ÎNTRE ACEST MANUAL ŞI LEGISLA IA APLICABILĂ, VA AVEA PRIORITATE ULTIMA DINTRE ACESTEA.

Acest produs şi - dacă este cazul - accesoriile furnizate sunt marcate „CE", prin urmare, respectă standardele europene armonizate aplicabile, enumerate în conformitate cu Directiva 2014/30/UE (Directiva EMC), Directiva privind tensiunea joasă 2014/35/UE, Directiva 2011/65/UE – ROHS.

2012/19/UE (Directiva WEEE): Produsele marcate cu acest simbol nu pot fi eliminate ca deşeu municipal nesortat în Uniunea Europeană. Pentru o reciclare adecvată, returna i acest produs furnizorului dvs. local la achizi ionarea unui nou echipament echivalent sau elimina i-l în punctele de colectare indicate. Pentru mai multe informaţii, a se vedea: www.recyclethis.info

ATENŢIONARE PRIVIND INSTALAREA

Forţa suplimentară trebuie să fie egală cu de trei ori greutatea echipamentului, dar nu mai puţin de 50 N. Echipamentul şi mijloacele de montaj asociate trebuie să rămână sigure în timpul instalării. După instalare, echipamentul, inclusiv orice placă de montaj asociată, nu trebuie deteriorate.

©2020 Hangzhou Hikvision Digital Technology Co., Ltd. Alle Rechte vorbehalten.

Hinweise zu dieser Bedienungsanleitung

Die Bedienungsanleitung beinhaltet Anleitungen zur Verwendung und Verwaltung des Produkts. Bilder, Diagramme, Abbildungen und alle sonstigen Informationen dienen nur der Beschreibung und Erklärung. Die Änderung der in der Bedienungsanleitung enthaltenen Informationen ist aufgrund von Firmware-Aktualisierungen oder aus anderen Gründen vorbehalten. Die neueste Version dieser Bedienungsanleitung finden Sie auf der Hikvision-Website (https://www.hikvision.com/).

Bitte verwenden Sie diese Bedienungsanleitung unter Anleitung und Unterstützung von Fachleuten, die für den Support des Produkts geschult sind.

HIKVISION und andere Marken und Logos von Hikvision sind das Eigentum von Hikvision in verschiedenen Ländern. Andere hier erwähnte Marken und Logos sind Eigentum ihrer jeweiligen Inhaber.

Haftungsausschluss

DIESE BEDIENUNGSANLEITUNG UND DAS BESCHRIEBENE PRODUKT MIT SEINER HARDWARE, SOFTWARE UND FIRMWARE WERDEN, SOWEIT GESETZLICH ZULÄSSIG, IN DER „VORLIEGENDEN FORM" UND MIT „ALLEN FEHLERN UND IRRTÜMERN" BEREITGESTELLT. HIKVISION ÜBERNIMMT KEINE AUSDRÜCKLICHEN ODER STILLSCHWEIGENDEN GARANTIEN, EINSCHLIESSLICH, ABER NICHT BESCHRÄNKT AUF DIE MARKTGÄNGIGKEIT, ZUFRIEDENSTELLENDE QUALITÄT ODER EIGNUNG FÜR EINEN BESTIMMTEN ZWECK. DIE NUTZUNG DES PRODUKTS DURCH SIE ERFOLGT AUF IHRE EIGENE GEFAHR. IN KEINEM FALL IST HIKVISION IHNEN GEGENÜBER HAFTBAR FÜR BESONDERE, ZUFÄLLIGE, DIREKTE ODER INDIREKTE SCHÄDEN, EINSCHLIESSLICH, JEDOCH NICHT DARAUF BESCHRÄNKT, VERLUST VON GESCHÄFTSGEWINNEN, GESCHÄFTSUNTERBRECHUNG, DATENVERLUST, SYSTEMBESCHÄDIGUNG, VERLUST VON DOKUMENTATIONEN, SEI ES AUFGRUND VON VERTRAGSBRUCH, UNERLAUBTER HANDLUNG (EINSCHLIESSLICH FAHRLÄSSIGKEIT), PRODUKTHAFTUNG ODER ANDERWEITIG, IN VERBINDUNG MIT DER VERWENDUNG DIESES PRODUKTS, SELBST WENN HIKVISION ÜBER DIE MÖGLICHKEIT DERARTIGER SCHÄDEN ODER VERLUSTE INFORMIERT WAR.

SIE ERKENNEN AN, DASS DIE NATUR DES INTERNETS DAMIT VERBUNDENE SICHERHEITSRISIKEN BEINHALTET. HIKVISION ÜBERNIMMT KEINE VERANTWORTUNG FÜR ANORMALEN BETRIEB, DATENVERLUST ODER ANDERE SCHÄDEN, DIE SICH AUS CYBERANGRIFFEN, HACKERANGRIFFEN, VIRUSINFEKTION ODER ANDEREN SICHERHEITSRISIKEN IM INTERNET ERGEBEN. HIKVISION WIRD JEDOCH BEI BEDARF ZEITNAH TECHNISCHEN SUPPORT LEISTEN.

SIE STIMMEN ZU, DIESES PRODUKT IN ÜBEREINSTIMMUNG MIT ALLEN GELTENDEN GESETZEN ZU VERWENDEN, UND SIE SIND ALLEIN DAFÜR VERANTWORTLICH, DASS IHRE VERWENDUNG GEGEN KEINE GELTENDEN GESETZE VERSTÖßT. INSBESONDERE SIND SIE DAFÜR VERANTWORTLICH, DIESES PRODUKT SO ZU VERWENDEN, DASS DIE RECHTE DRITTER NICHT VERLETZT WERDEN, EINSCHLIESSLICH, ABER NICHT BESCHRÄNKT AUF VERÖFFENTLICHUNGSRECHTE, DIE RECHTE AN GEISTIGEM EIGENTUM ODER DEN DATENSCHUTZ UND ANDERE PERSÖNLICHKEITSRECHTE. SIE DÜRFEN DIESES PRODUKT NICHT FÜR VERBOTENE ENDANWENDUNGEN VERWENDEN, EINSCHLIESSLICH DER ENTWICKLUNG ODER HERSTELLUNG VON MASSENVERNICHTUNGSWAFFEN, DER ENTWICKLUNG ODER HERSTELLUNG CHEMISCHER ODER BIOLOGISCHER WAFFEN, JEGLICHER AKTIVITÄTEN IM ZUSAMMENHANG MIT EINEM NUKLEAREN SPRENGKÖRPER ODER UNSICHEREN NUKLEAREN BRENNSTOFFKREISLAUF BZW. ZUR UNTERSTÜTZUNG VON MENSCHENRECHTSVERLETZUNGEN.

IM FALL VON WIDERSPRÜCHEN ZWISCHEN DIESER BEDIENUNGSANLEITUNG UND GELTENDEM RECHT IST LETZTERES MASSGEBLICH.

Dieses Produkt und – sofern zutreffend – das mitgelieferte Zubehör sind mit „CE" gekennzeichnet und entsprechen daher den geltenden harmonisierten europäischen Normen gemäß der EMV-Richtlinie 2014/30/EU, der Niederspannungsrichtlinie 2014/35/EU und der RoHS-Richtlinie 2011/65/EU.

2012/19/EU (Elektroaltgeräte-Richtlinie): Produkte, die mit diesem Symbol gekennzeichnet sind, dürfen innerhalb der Europäischen Union nicht mit dem Hausmüll entsorgt werden. Für korrektes Recycling geben Sie dieses Produkt an Ihren örtlichen Fachhändler zurück oder entsorgen Sie es an einer der Sammelstellen. Weitere Informationen finden Sie unter: www.recyclethis.info

SICHERHEITSHINWEISE ZUR INSTALLATION

Die zusätzliche Belastung muss dem dreifachen Gewicht des Geräts entsprechen, jedoch mindestens 50 N. Das Gerät und die zugehörigen Befestigungsmittel müssen während der Installation stets gesichert sein. Nach der Installation darf das Gerät, einschließlich der zugehörigen Montageplatte, nicht beschädigt werden.

© Hangzhou Hikvision Digital Technology Co., Ltd., 2020 г. Все права защищены.

О данном руководстве

В Руководстве содержатся инструкции по эксплуатации Изделия. Фотографии, схемы, иллюстрации и прочие материалы приведены исключительно в качестве описаний и пояснений. Информация, приведенная в Руководстве, может быть изменена без предварительного уведомления в связи с обновлением микропрограммы или по другим причинам. Используйте последнюю редакцию Руководства. Ее можно найти на веб-сайте компании Hikvision (https://www.hikvision.com/).

Используйте Руководство под наблюдением специалистов, обученных обслуживанию Изделия.

HIKVISION и другие торговые марки и логотипы компании Hikvision являются интеллектуальной собственностью Hikvision в различных юрисдикциях. Другие товарные знаки и логотипы, упоминаемые в Руководстве, являются собственностью соответствующих владельцев.

Ограничение ответственности

В МАКСИМАЛЬНОЙ СТЕПЕНИ, РАЗРЕШЕННОЙ ДЕЙСТВУЮЩИМ ЗАКОНОДАТЕЛЬСТВОМ, ДАННОЕ РУКОВОДСТВО И ОПИСАНИЕ ИЗДЕЛИЯ, ВМЕСТЕ С АППАРАТНОЙ ЧАСТЬЮ, ПРОГРАММНЫМ ОБЕСПЕЧЕНИЕМ И ВСТРОЕННОЙ МИКРОПРОГРАММОЙ ПРЕДОСТАВЛЯЕТСЯ «КАК ЕСТЬ» И «СО ВСЕМИ НЕПОЛАДКАМИ И ОШИБКАМИ». HIKVISION НЕ ДАЕТ НИКАКИХ ЯВНЫХ ИЛИ ПОДРАЗУМЕВАЕМЫХ ГАРАНТИЙ, В ТОМ ЧИСЛЕ, БЕЗ ОГРАНИЧЕНИЙ, ГАРАНТИЙ ТОВАРНОЙ ПРИГОДНОСТИ, УДОВЛЕТВОРИТЕЛЬНОГО КАЧЕСТВА ИЛИ ПРИГОДНОСТИ ДЛЯ КОНКРЕТНЫХ ЦЕЛЕЙ. ПОТРЕБИТЕЛЬ ИСПОЛЬЗУЕТ ИЗДЕЛИЕ НА СВОЙ СТРАХ И РИСК. НИ ПРИ КАКИХ ОБСТОЯТЕЛЬСТВАХ КОМПАНИЯ HIKVISION НЕ НЕСЕТ ОТВЕТСТВЕННОСТИ ПЕРЕД ПОТРЕБИТЕЛЕМ ЗА КАКОЙ-ЛИБО СЛУЧАЙНЫЙ ИЛИ КОСВЕННЫЙ УЩЕРБ, ВКЛЮЧАЯ, СРЕДИ ПРОЧЕГО, УБЫТКИ ИЗ-ЗА ПОТЕРИ ПРИБЫЛИ, ПЕРЕРЫВОВ В ДЕЯТЕЛЬНОСТИ, ПОТЕРИ ДАННЫХ ИЛИ ДОКУМЕНТАЦИИ, ПОВРЕЖДЕНИЯ СИСТЕМ, БУДЬ ТО ПО ПРИЧИНЕ НАРУШЕНИЯ ДОГОВОРА, ПРОТИВОПРАВНЫХ ДЕЙСТВИЙ (В ТОМ ЧИСЛЕ ХАЛАТНОСТИ), УЩЕРБА ВСЛЕДСТВИЕ ИСПОЛЬЗОВАНИЯ ИЗДЕЛИЯ ИЛИ ИНОГО В СВЯЗИ С ИСПОЛЬЗОВАНИЕМ ДАННОГО ИЗДЕЛИЯ, ДАЖЕ ЕСЛИ КОМПАНИИ HIKVISION БЫЛО ИЗВЕСТНО О ВОЗМОЖНОСТИ ТАКОГО УЩЕРБА.

ПОТРЕБИТЕЛЬ ОСОЗНАЕТ, ЧТО ИНТЕРНЕТ ПО СВОЕЙ ПРИРОДЕ ЯВЛЯЕТСЯ ИСТОЧНИКОМ ПОВЫШЕННОГО РИСКА БЕЗОПАСНОСТИ И КОМПАНИЯ HIKVISION НЕ НЕСЕТ ОТВЕТСТВЕННОСТИ ЗА СБОИ В РАБОТЕ ОБОРУДОВАНИЯ, УТЕЧКУ ИНФОРМАЦИИ И ДРУГОЙ УЩЕРБ, ВЫЗВАННЫЙ КИБЕРАТАКАМИ, ХАКЕРАМИ, ВИРУСАМИ ИЛИ СЕТЕВЫМИ УГРОЗАМИ; ОДНАКО НАША КОМПАНИЯ ОБЕСПЕЧИВАЕТ СВОЕВРЕМЕННУЮ ТЕХНИЧЕСКУЮ ПОДДЕРЖКУ, ЕСЛИ ЭТО НЕОБХОДИМО.

ПОТРЕБИТЕЛЬ СОГЛАШАЕТСЯ ИСПОЛЬЗОВАТЬ ДАННОЕ ИЗДЕЛИЕ В СООТВЕТСТВИИ СО ВСЕМИ ПРИМЕНИМЫМИ ЗАКОНАМИ И НЕСЕТ ЛИЧНУЮ ОТВЕТСТВЕННОСТЬ ЗА СОБЛЮДЕНИЕ ВСЕХ ПРИМЕНИМЫХ ЗАКОНОВ. В ЧАСТНОСТИ, ПОТРЕБИТЕЛЬ НЕСЕТ ОТВЕТСТВЕННОСТЬ ЗА ИСПОЛЬЗОВАНИЕ ЭТОГО ИЗДЕЛИЯ ТАКИМ СПОСОБОМ, КОТОРЫЙ НЕ НАРУШАЕТ ПРАВА ТРЕТЬИХ ЛИЦ, В ТОМ ЧИСЛЕ, БЕЗ ОГРАНИЧЕНИЙ, ПРАВА ПУБЛИЧНОСТИ, ИНТЕЛЛЕКТУАЛЬНОЙ СОБСТВЕННОСТИ И ЗАЩИТЫ ДАННЫХ. ПОТРЕБИТЕЛЬ ОБЯЗУЕТСЯ НЕ ИСПОЛЬЗОВАТЬ ЭТО ИЗДЕЛИЕ В ЗАПРЕЩЕННЫХ ЦЕЛЯХ, В ТОМ ЧИСЛЕ ДЛЯ РАЗРАБОТКИ ИЛИ ПРОИЗВОДСТВА ОРУЖИЯ МАССОВОГО УНИЧТОЖЕНИЯ, ХИМИЧЕСКОГО ИЛИ БИОЛОГИЧЕСКОГО ОРУЖИЯ, ОСУЩЕСТВЛЕНИЯ КАКОЙ-ЛИБО ДЕЯТЕЛЬНОСТИ В КОНТЕКСТЕ ЯДЕРНОГО ОРУЖИЯ, НЕБЕЗОПАСНЫХ ОПЕРАЦИЙ С ЯДЕРНЫМ ТОПЛИВОМ ИЛИ ДЛЯ ПОДДЕРЖКИ НАРУШЕНИЙ ПРАВ ЧЕЛОВЕКА.

В СЛУЧАЕ РАЗНОЧТЕНИЙ МЕЖДУ НАСТОЯЩИМ РУКОВОДСТВОМ И ДЕЙСТВУЮЩИМ ЗАКОНОДАТЕЛЬСТВОМ, ПОСЛЕДНЕЕ ИМЕЕТ ПРИОРИТЕТ.

Этот продукт и (если применимо) поставляемые аксессуары имеют маркировку «CE» и соответствуют применимым согласованным Европейским стандартам, перечисленным в Директиве по электромагнитной совместимости 2014/30/EU EMC, Директиве по низковольтному оборудованию 2014/35/EU и Директиве по ограничению использования опасных веществ 2011/65/EU RoHS.

ДИРЕКТИВА WEEE 2012/19/EU (по утилизации отходов электрического и электронного оборудования): продукты, отмеченные этим символом, запрещено утилизировать в Европейском союзе в качестве несортированных муниципальных отходов. Для надлежащей переработки возвратите этот продукт местному поставщику после покупки эквивалентного нового оборудования или утилизируйте его в предназначенных для этого пунктах сбора отходов. Для получения дополнительной информации посетите веб-сайт www.recyclethis.info

МЕРЫ ПРЕДОСТОРОЖНОСТИ ПРИ УСТАНОВКЕ

Примечание. Дополнительная сила должна равняться трехкратному весу оборудования, но не должна быть менее 50 Н. Оборудование и соответствующие средства монтажа должны быть надежно зафиксированы во время установки. После установки осмотрите оборудование и соответствующую монтажную пластину на предмет повреждений.

©2020 Hangzhou Hikvision Digital Technology Co., Ltd. Alle rettigheder forbeholdes.

Om denne vejledning

Vejledningen indeholder anvisninger om brug og håndtering af produktet. Billeder, diagrammer, illustrationer og alle øvrige oplysninger herefter tjener kun som beskrivelse og forklaring. Oplysningerne i vejledningen er med forbehold for ændring uden varsel på grund af opdateringer af firmware eller andre årsager. Du kan finde den seneste udgave af vejledning på Hikvisions websted (https://www.hikvision.com/).

Brug brugervejledningen under vejledning af og med hjælp fra fagfolk, der er uddannet i understøttelse af produktet.

HIKVISION og andre af Hikvisions varemærker og logoer tilhører Hikvision i forskellige jurisdiktioner. Andre nævnte varemærker og logoer tilhører deres respektive ejere.

Ansvarsfraskrivelse

VEJLEDNINGEN OG DET HERI BESKREVNE PRODUKT, INKL. HARDWARE, SOFTWARE OG FIRMWARE, LEVERES I STØRST MULIGT OMFANG, DER ER TILLADT VED LOV, "SOM DET ER OG FOREFINDES" OG "MED ALLE DEFEKTER OG FEJL". HIKVISION UDSTEDER INGEN GARANTIER, UDTRYKKELIGE ELLER UNDERFORSTÅEDE, INKL. UDEN BEGRÆNSNING, VEDRØRENDE SALGBARHED, TILFREDSSTILLENDE KVALITET ELLER EGNETHED TIL ET BESTEMT FORMÅL. DIN BRUG AF PRODUKTET SKER PÅ DIN EGEN RISIKO. UNDER INGEN OMSTÆNDIGHEDER ER HIKVISION ANSVARLIG OVER FOR DIG FOR SÆRLIGE SKADER, HÆNDELIGE SKADER, FØLGESKADER ELLER INDIREKTE SKADER, INKL. BL.A., SKADER SOM FØLGE AF DRIFTSTAB, DRIFTSFORSTYRRELSER ELLER TAB AF DATA, BESKADIGELSE AF SYSTEMER ELLER TAB AF DOKUMENTATION, UANSET OM DET ER BASERET PÅ KONTRAKTBRUD, SKADEVOLDENDE HANDLINGER (HERUNDER UAGTSOMHED), PRODUKTANSVAR ELLER PÅ ANDEN MÅDE I FORBINDELSE MED BRUGEN AF PRODUKTET, SELVOM HIKVISION ER BLEVET UNDERRETTET OM MULIGHEDEN FOR SÅDANNE SKADER.

DU ANERKENDER, AT INTERNETTET INDEHOLDER INDBYGGEDE SIKKERHEDSRISICI. HIKVISION PÅTAGER SIG INTET ANSVAR FOR UNORMAL DRIFT, LÆKAGE AF PERSONLIGE OPLYSNINGER ELLER ANDRE SKADER SOM FØLGE AF CYBERANGREB, HACKERANGREB, VIRUSANGREB ELLER ANDRE INTERNETSIKKERHEDSRISICI. HIKVISION VIL DOG YDE EVENTUEL NØDVENDIG OG RETTIDIG TEKNISK BISTAND.

DU ERKLÆRER DIG INDFORSTÅET MED AT BRUGE PRODUKTET I OVERENSSTEMMELSE MED ALLE GÆLDENDE LOVE, OG DU ER ENEANSVARLIG FOR AT SIKRE, AT DIN BRUG OVERHOLDER AL GÆLDENDE LOVGIVNING. DU ER ISÆR ANSVARLIG FOR AT BRUGE PRODUKTET PÅ EN MÅDE, DER IKKE KRÆNKER TREDJEPARTERS RETTIGHEDER, HERUNDER, UDEN BEGRÆNSNINGER, RETTIGHEDER VEDRØRENDE OFFENTLIG OMTALE, INTELLEKTUELLE EJENDOMSRETTIGHEDER ELLER RETTIGHEDER VEDRØRENDE DATABESKYTTELSE OG ANDRE RETTIGHEDER VEDRØRENDE PERSONLIGE OPLYSNINGER. DU MÅ IKKE BRUGE PRODUKTET TIL FORBUDTE SLUTANVENDELSER, HERUNDER UDVIKLING ELLER FREMSTILLING AF MASSEØDELÆGGELSESVÅBEN, UDVIKLING ELLER PRODUKTION AF KEMISKE ELLER BIOLOGISKE VÅBEN, AKTIVITETER I DEN KONTEKST, DER ER KNYTTET TIL ATOMBOMBER ELLER USIKKERT REAKTORBRÆNDSEL, ELLER SOM STØTTE TIL OVERTRÆDELSE AF MENNESKERETTIGHEDER.

I TILFÆLDE AF UOVERENSSTEMMELSE MELLEM VEJLEDNINGEN OG GÆLDENDE LOVGIVNING GÆLDER SIDSTNÆVNTE.

Produktet og eventuelt medfølgende tilbehør er mærket "CE" og opfylder derfor gældende harmoniserede europæiske standarder anført i EMC-direktivet 2014/30/EU, LVD-direktivet 2014/35/EU og RoHS-direktivet 2011/65/EU.

2012/19/EU (WEEE-direktivet): Produkter, der er mærket med dette symbol, kan ikke bortskaffes som almindeligt husholdningsaffald i EU. Med henblik på korrekt genbrug skal du aflevere produktet til din lokale leverandør ved køb af tilsvarende nyt udstyr eller aflevere det på et dertil indrettet indleveringssted. For yderligere oplysninger se: www.recyclethis.info.

ADVARSEL VEDRØRENDE INSTALLATION

Den ekstra styrke skal være lig med tre gange vægten af udstyret, men ikke mindre end 50 N. Udstyret og dets tilhørende monteringsenheder skal holdes sikre under installationen. Udstyret, herunder alle tilhørende monteringsplader, må ikke beskadiges under installationen.

©2020 Hangzhou Hikvision Digital Technology Co., Ltd. Všetky práva vyhradené.

Informácie o tomto návode

Návod obsahuje pokyny na používanie a spravovanie produktu. Obrázky, grafy, nákresy a všetky ďalšie informácie, ktoré sú v ňom uvedené, slúžia len na opis a vysvetlenie. Informácie uvedené v návode sa môžu zmeniť bez predchádzajúceho upozornenia v dôsledku aktualizácií firmvéru alebo iných príčin. Najnovšiu verziu tohto návodu nájdete na webovej stránke spoločnosti Hikvision (https://www.hikvision.com/).

Používajte tento návod v súlade s pokynmi a radami odborníkov, ktorí sú vyškolení na obsluhu produktu.

HIKVISION a iné ochranné známky a logá spoločnosti Hikvision sú vlastníctvom spoločnosti Hikvision v rôznych jurisdikciách. Iné ochranné známky a logá sú vlastníctvom príslušných majiteľov.

Odmietnutie zodpovednosti

V MAXIMÁLNOM MOŽNOM ROZSAHU, KTORÝ POVOĽUJÚ PRÍSLUŠNÉ PRÁVNE PREDPISY, SA TÁTO PRÍRUČKA A OPÍSANÝ PRODUKT SPOLU S JEHO HARDVÉROM, SOFTVÉROM A FIRMVÉROM, DODÁVAJÚ V STAVE „AKO SÚ" A „SO VŠETKÝMI PORUCHAMI A CHYBAMI". SPOLOČNOSŤ HIKVISION NEPOSKYTUJE ŽIADNE VÝSLOVNÉ ANI PREDPOKLADANÉ ZÁRUKY, OKREM INÉHO VRÁTANE ZÁRUKY PREDAJNOSTI, USPOKOJIVEJ KVALITY ALEBO VHODNOSTI NA KONKRÉTNY ÚČEL. POUŽÍVANIE PRODUKTU JE NA VAŠE VLASTNÉ RIZIKO. SPOLOČNOSŤ HIKVISION V ŽIADNOM PRÍPADE NENESIE ZODPOVEDNOSŤ ZA ŽIADNE OSOBITNÉ, NÁSLEDNÉ, NÁHODNÉ ALEBO NEPRIAME ŠKODY, OKREM INÉHO VRÁTANE ŠKÔD Z UŠLÉHO PODNIKATEĽSKÉHO ZISKU, PRERUŠENIA PODNIKANIA, STRATY ÚDAJOV, POŠKODENIA SYSTÉMOV ALEBO STRATY DOKUMENTÁCIE, ČI UŽ NA ZÁKLADE PORUŠENIA ZMLUVY, PREČINU (VRÁTANE NEDBALOSTI), ZODPOVEDNOSTI ZA PRODUKT ALEBO INAK V SÚVISLOSTI S POUŽÍVANÍM PRODUKTU, A TO ANI V PRÍPADE, AK BOLA SPOLOČNOSŤ HIKVISION UPOZORNENÁ NA MOŽNOSŤ TAKÝCHTO ŠKÔD.

UZNÁVATE, ŽE POVAHA INTERNETU UMOŽŇUJE INHERENTNÉ BEZPEČNOSTNÉ RIZIKÁ A SPOLOČNOSŤ HIKVISION NENESIE ŽIADNU ZODPOVEDNOSŤ ZA NEŠTANDARDNÚ PREVÁDZKU, ÚNIK OSOBNÝCH ÚDAJOV ANI ZA INÉ ŠKODY V DÔSLEDKU KYBERNETICKÉHO ÚTOKU, HAKERSKÉHO ÚTOKU, VÍRUSOVEJ INFEKCIE ALEBO INÝCH BEZPEČNOSTNÝCH RIZÍK SIETE INTERNET; V PRÍPADE POTREBY VŠAK SPOLOČNOSŤ HIKVISION POSKYTNE VČASNÚ TECHNICKÚ PODPORU.

SÚHLASÍTE S POUŽÍVANÍM TOHTO PRODUKTU V SÚLADE SO VŠETKÝMI PRÍSLUŠNÝMI ZÁKONMI A NESIETE VÝHRADNÚ ZODPOVEDNOSŤ ZA ZABEZPEČENIE, ABY VAŠE POUŽÍVANIE BOLO V SÚLADE S PRÍSLUŠNÝMI ZÁKONMI. STE OBZVLÁŠŤ ZODPOVEDNÍ ZA POUŽÍVANIE TOHTO PRODUKTU SPÔSOBOM, KTORÝ NEPORUŠUJE PRÁVA TRETÍCH STRÁN, OKREM INÉHO PRÁVA PUBLICITY, PRÁVA DUŠEVNÉHO VLASTNÍCTVA, PRÁVA NA OCHRANU ÚDAJOV A INÉ PRÁVA NA OCHRANU SÚKROMIA. TENTO PRODUKT NESMIETE POUŽÍVAŤ NA ŽIADNE ZAKÁZANÉ ÚČELY VRÁTANE VÝVOJA ALEBO VÝROBY ZBRANÍ HROMADNÉHO NIČENIA, VÝVOJA ALEBO VÝROBY CHEMICKÝCH ALEBO BIOLOGICKÝCH ZBRANÍ, AKÝCHKOĽVEK AKTIVÍT V SÚVISLOSTI S AKOUKOĽVEK JADROVOU VÝBUŠNINOU ALEBO NEBEZPEČNÝM CYKLOM JADROVÉHO PALIVA, ALEBO NA PODPORU ZNEUŽÍVANIA ĽUDSKÝCH PRÁV.

V PRÍPADE AKÉHOKOĽVEK NESÚLADU MEDZI TOUTO PRÍRUČKOU A PRÍSLUŠNÝMI PRÁVNYMI PREDPISMI MAJÚ PREDNOSŤ PRÍSLUŠNÉ PRÁVNE PREDPISY.

Tento výrobok a rovnako aj dodané príslušenstvo, ak také existuje, sú označené značkou „CE", takže sú v súlade s príslušnými harmonizovanými európskymi normami uvedenými v smernici o elektromagnetickej kompatibilite (EMC) 2014/30/EÚ, smernici o nízkom napätí (LVD) 2014/35/EU a smernici o obmedzení používania určitých nebezpečných látok v elektrických a elektronických zariadeniach (RoHS) 2011/65/EÚ.

2012/19/EÚ (smernica o odpade z elektrických a elektronických zariadení): Produkty označené týmto symbolom sa v rámci Európskej únie nesmú likvidovať spolu s netriedeným komunálnym odpadom. Po zakúpení ekvivalentného nového zariadenia zrecyklujte produkt tým, že ho odovzdáte miestnemu dodávateľovi alebo ho zlikvidujete na určených zberných miestach. Ďalšie informácie nájdete na: www.recyclethis.info

VÝSTRAHA PRI INŠTALÁCII

Sila pôsobiaca na zariadenie smie dosahovať trojnásobok hmotnosti zariadenia, no nesmie byť menšia ako 50 N. Zariadenie a príslušné montážne prvky musia byť namontované pevne. Po montáži nesmie dôjsť k poškodeniu zariadenia ani príslušnej montážnej dosky.

© 2020 Hangzhou Hikvision Digital Technology Co., Ltd. Todos los derechos reservados.

Sobre este manual

Este manual incluye las instrucciones de utilización y gestión del producto. Las figuras, gráficos, imágenes y cualquier otra información que encontrará en lo sucesivo tienen únicamente fines descriptivos y aclaratorios. La información incluida en el manual está sujeta a cambios, sin aviso previo, debido a las actualizaciones de software u otros motivos. Visite el sitio web de Hikvision —https://www.hikvision.com/— para acceder a la última versión de este manual.

Utilice este manual con la guía y asistencia de profesionales capacitados en el soporte del producto.

HIKVISION y otras marcas comerciales y logotipos de Hikvision son propiedad de Hikvision en diferentes jurisdicciones. Las demás marcas comerciales y logotipos mencionados son propiedad de sus respectivos dueños.

Descargo de responsabilidad

EN LA MEDIDA MÁXIMA PERMITIDA POR LAS LEYES APLICABLES, ESTE MANUAL Y EL PRODUCTO DESCRITO —INCLUIDOS SU HARDWARE, SOFTWARE Y FIRMWARE— SE SUMINISTRAN «TAL CUAL» Y «CON TODOS SU FALLOS Y ERRORES». HIKVISION NO OFRECE GARANTÍAS, EXPLÍCITAS O IMPLÍCITAS, INCLUIDAS, A MODO ENUNCIATIVO, COMERCIABILIDAD, CALIDAD SATISFACTORIA O IDONEIDAD PARA UN PROPÓSITO EN PARTICULAR. EL USO QUE HAGA DEL PRODUCTO CORRE BAJO SU ÚNICO RIESGO. EN NINGÚN CASO, HIKVISION PODRÁ CONSIDERARSE RESPONSABLE ANTE USTED DE NINGÚN DAÑO ESPECIAL, CONSECUENTE, INCIDENTAL O INDIRECTO, INCLUYENDO, ENTRE OTROS, DAÑOS POR PÉRDIDAS DE BENEFICIOS COMERCIALES, INTERRUPCIÓN DE LA ACTIVIDAD COMERCIAL, PÉRDIDA DE DATOS, CORRUPCIÓN DE LOS SISTEMAS O PÉRDIDA DE DOCUMENTACIÓN, YA SEA POR INCUMPLIMIENTO DEL CONTRATO, AGRAVIO (INCLUYENDO NEGLIGENCIA), RESPONSABILIDAD DEL PRODUCTO O EN RELACIÓN CON EL USO DEL PRODUCTO, INCLUSO CUANDO HIKVISION HAYA RECIBIDO UNA NOTIFICACIÓN DE LA POSIBILIDAD DE DICHOS DAÑOS O PÉRDIDAS.

USTED RECONOCE QUE LA NATURALEZA DE INTERNET IMPLICA RIESGOS DE SEGURIDAD INHERENTES Y HIKVISION NO TENDRÁ NINGUNA RESPONSABILIDAD POR EL FUNCIONAMIENTO ANORMAL, FILTRACIONES DE PRIVACIDAD U OTROS DAÑOS RESULTANTES DE ATAQUES CIBERNÉTICOS, ATAQUES DE HACKERS, INFECCIONES DE VIRUS U OTROS RIESGOS DE SEGURIDAD DE INTERNET; SIN EMBARGO, HIKVISION PROPORCIONARÁ APOYO TÉCNICO OPORTUNO DE SER NECESARIO.

USTED ACEPTA USAR ESTE PRODUCTO DE CONFORMIDAD CON TODAS LAS LEYES APLICABLES Y SOLO USTED ES EL ÚNICO RESPONSABLE DE ASEGURAR QUE EL USO CUMPLA CON DICHAS LEYES. EN ESPECIAL, USTED ES RESPONSABLE DE USAR ESTE PRODUCTO DE FORMA QUE NO INFRINJA LOS DERECHOS DE TERCEROS, INCLUYENDO, DE MANERA ENUNCIATIVA MAS NO LIMITATIVA, DERECHOS DE PUBLICIDAD, DERECHOS DE PROPIEDAD INTELECTUAL, DERECHOS RELATIVOS A LA PROTECCIÓN DE DATOS Y OTROS DERECHOS RELATIVOS A LA PRIVACIDAD. NO UTILIZARÁ ESTE PRODUCTO PARA NINGÚN USO FINAL PROHIBIDO, INCLUYENDO EL DESARROLLO O LA PRODUCCIÓN DE ARMAS DE DESTRUCCIÓN MASIVA, EL DESARROLLO O PRODUCCIÓN DE ARMAS QUÍMICAS O BIOLÓGICAS, NINGUNA ACTIVIDAD EN EL CONTEXTO RELACIONADO CON ALGÚN EXPLOSIVO NUCLEAR O EL CICLO DE COMBUSTIBLE NUCLEAR INSEGURO O EN APOYO DE ABUSOS DE LOS DERECHOS HUMANOS.

EN CASO DE HABER CONFLICTO ENTRE ESTE MANUAL Y LA LEGISLACIÓN VIGENTE, ESTA ÚLTIMA PREVALECERÁ.

Este producto y, cuando corresponda, también los accesorios suministrados tienen la marca "CE" y por tanto cumplen con las normas europeas armonizadas aplicables enumeradas en la directiva de compatibilidad electromagnética 2014/30/UE, la directiva de baja tensión 2014/35/UE y la directiva de restricción del uso de sustancias peligrosas 2011/65/UE.

2012/19/UE (directiva RAEE, residuos de aparatos eléctricos y electromagnéticos): En la Unión Europea, los productos marcados con este símbolo no pueden ser desechados en el sistema de basura municipal sin recogida selectiva. Para un reciclaje adecuado, entregue este producto en el lugar de compra del equipo nuevo equivalente o deshágase de él en el punto de recogida designado a tal efecto. Para ver más información, visite: www.recyclethis.info

PRECAUCIONES DE INSTALACIÓN

La fuerza adicional debe ser equivalente a tres veces el peso del equipo, pero no inferior a 50 N. El equipo y el soporte asociado deben permanecer seguros durante la instalación. Tras la instalación, no se debe dañar el equipo ni tampoco las placas de montaje asociadas.

©2020 Hangzhou Hikvision Digital Technology Co., Ltd. Alle rechten voorbehouden.

Over deze handleiding

De handleiding bevat instructies voor het gebruik en beheer van het product. Foto's, grafieken, afbeeldingen en alle andere informatie hierna worden verstrekt voor beschrijving en uitleg. De informatie in de handleiding is onderhevig aan verandering, zonder voorafgaande kennisgeving, als gevolg van firmware-updates of andere redenen. U kunt de nieuwste versie van deze handleiding vinden op de Hikvision-website (https://www.hikvision.com/).

Gebruik deze handleiding onder begeleiding en ondersteuning van professionals die zijn opgeleid voor het ondersteunen van het product.

HIKVISION en andere handelsmerken en logo's van Hikvision zijn eigendom van Hikvision in de verschillende jurisdicties. Andere handelsmerken en logo's zijn het eigendom van hun respectieve eigenaren.

Vrijwaringsclausule

VOOR ZOVER MAXIMAAL TOEGESTAAN OP GROND VAN HET TOEPASSELIJK RECHT, WORDEN DEZE HANDLEIDING EN HET OMSCHREVEN PRODUCT, INCLUSIEF HARDWARE, SOFTWARE EN FIRMWARE, GELEVERD 'ZOALS ZE ZIJN', INCLUSIEF 'FOUTEN EN GEBREKEN'. HIKVISION GEEFT GEEN GARANTIES, EXPLICIET NOCH IMPLICIET, INCLUSIEF ZONDER BEPERKING OMTRENT VERKOOPBAARHEID, TEVREDENHEID OMTRENT KWALITEIT OF GESCHIKTHEID VOOR EEN BEPAALD DOEL. HET GEBRUIK VAN HET PRODUCT DOOR U IS OP EIGEN RISICO. IN GEEN GEVAL IS HIKVISION VERANTWOORDELIJK VOOR SPECIALE, BIJKOMENDE, INCIDENTELE OF INDIRECTE SCHADE, WAARONDER, ONDER ANDERE, SCHADE VAN VERLIES AAN ZAKELIJKE WINST, ZAKELIJKE ONDERBREKING OF VERLIES VAN GEGEVENS, CORRUPTIE OF SYSTEMEN, OF VERLIES VAN DOCUMENTATIE, ONGEACHT OF DIT VOORTVLOEIT UIT CONTRACTBREUK, BENADELING (INCLUSIEF NALATIGHEID), PRODUCTAANSPRAAKELIJKHEID OF ANDERS, MET BETREKKING TOT HET PRODUCT, ZELFS ALS HIKVISION OP DE HOOGTE IS GEBRACHT VAN ZULKE SCHADE OF VERLIES.

U ERKENT DAT DE AARD VAN INTERNET INHERENTE VEILIGHEIDSRISICO'S MET ZICH MEE BRENGT, EN HIKVISION GEEN ENKELE VERANTWOORDELIJKHEID NEEMT VOOR ABNORMALE WERKING, PRIVACYLEKKEN OF ANDERE SCHADE DIE VOORTVLOEIT UIT CYBERAANVAL, HACKERAANVAL, VIRUSINFECTIE, OF ANDERE INTERNETVEILIGHEIDSRISICO'S; HIKVISION BIEDT INDIEN NODIG ECHTER TIJDELIJK TECHNISCHE ONDERSTEUNING.

U GAAT AKKOORD MET HET GEBRUIK VAN DIT PRODUCT IN OVEREENSTEMMING MET ALLE TOEPASBARE WETTEN EN UITSLUITEND U BENT VERANTWOORDELIJK VOOR DE GARANTIE DAT UW GEBRUIK OVEREENSTEMT MET DE TOEPASBARE WET. U BENT VOORAL VERANTWOORDELIJK DAT HET GEBRUIK VAN DIT PRODUCT GEEN INBREUK MAAKT OP DE RECHTEN VAN DERDEN, INCLUSIEF EN ZONDER BEPERKING DE RECHTEN VAN PUBLICITEIT, INTELLECTUEEL EIGENDOM, OF GEGEVENSBESCHERMING EN ANDERE PRIVACYRECHTEN. U MAG DIT PRODUCT NIET GEBRUIKEN VOOR ENIGE ONWETTIG EINDGEBRUIK, MET INBEGRIP VAN DE ONTWIKKELING OF DE PRODUCTIE VAN MASSAVERNIETIGINGSWAPENS, DE ONTWIKKELING OF DE PRODUCTIE VAN CHEMISCHE OF BIOLOGISCHE WAPENS, ALLE ACTIVITEITEN IN HET KADER VAN EVENTUELE NUCLEAIRE EXPLOSIEVEN OF ONVEILIGE NUCLEAIRE BRANDSTOFCYCLUS, OF TER ONDERSTEUNING VAN MENSENRECHTENSCHENDINGEN.

IN HET GEVAL VAN ENIGE CONFLICTEN TUSSEN DEZE HANDLEIDING EN DE TOEPASSELIJKE WETGEVING, PREVALEERT DE LAATSTE.

Dit product en, indien van toepassing, ook de meegeleverde accessoires, zijn gemarkeerd met "CE" en voldoen daarom aan de toepasselijke geharmoniseerde Europese normen zoals opgenomen in de EMC-richtlijn 2014/30/EU, de Laagspanningsrichtlijn (LVD) 2014/35/EU en de RoHS-richtlijn 2011/65/EU.

2012/19/EU (WEEE-richtlijn): Producten die met dit symbool zijn gemarkeerd mogen binnen de Europese Unie niet worden weggegooid als ongesorteerd huishoudelijk afval. Lever dit product voor een juiste recycling in bij uw plaatselijke leverancier bij aankoop van soortgelijke nieuwe apparatuur, of breng het naar daarvoor aangewezen inzamelpunten. Raadpleeg www.recyclethis.info voor meer informatie

INSTALLATIEWAARSCHUWING

De extra kracht moet gelijk zijn aan drie keer het gewicht van de apparatuur, maar niet minder dan 50 N. De apparatuur en de bijbehorende bevestigingsmiddelen moeten tijdens de installatie stevig vast blijven zitten. De apparatuur, inclusief enige bijbehorende montageplaat, mag na de installatie niet worden beschadigd.

©2020 Hangzhou Hikvision Digital Technology Co., Ltd. Minden jog fenntartva.

Az útmutatóval kapcsolatos tudnivalók

Az útmutató a termék használatára és kezelésére vonatkozó utasításokat tartalmaz. Az itt szereplő képek, diagramok, ábrák és minden további információ csupán leírásként és magyarázatként szolgál. Az Útmutatóban szereplő információk a firmware-frissítések és egyéb okok miatt előzetes értesítés nélkül változhatnak. Az Útmutató legfrissebb változatáért keresse fel a Hikvision weboldalát (https://www.hikvision.com/).

Az Útmutatót a termékkel kapcsolatos támogatáshoz megfelelő képesítéssel rendelkező szakemberek támogatásával és útmutatásával együtt használja.

HIKVISION valamint a Hikvision egyéb védjegyei és logói a Hikvision tulajdonát képezik különböző joghatóságokban. Az említett egyéb védjegyek és logók a megfelelő tulajdonosok tulajdonát képezik.

Felelősségkizárás

EZT A KÉZIKÖNYVET, VALAMINT A BENNE SZEREPLŐ TERMÉKET ANNAK HARDVER-, SZOFTVER-ÖSSZETEVŐIVEL ÉS FIRMWARE-ÉVEL EGYÜTT „EREDETI FORMÁBAN" BIZTOSÍTJUK, „BELEÉRTVE AZOK ÖSSZES ESETLEGES HIBÁJÁT". A HIKVISION NEM VÁLLAL SEM KIFEJEZETT, SEM TÖRVÉNY ÁLTAL VÉLELMEZETT JÓTÁLLÁST, TÖBBEK KÖZÖTT – DE NEM KORLÁTOZVA – A TERMÉK ÉRTÉKESÍTHETŐSÉGÉRE, MEGFELELŐ MINŐSÉGÉRE, VALAMINT ADOTT CÉLRA VALÓ ALKALMASSÁGÁRA. A TERMÉKET KIZÁRÓLAG SAJÁT FELELŐSSÉGÉRE HASZNÁLHATJA. A HIKVISION SEMMILYEN ESETBEN SEM VÁLLAL FELELŐSSÉGET ÖN FELÉ SEMMILYEN KÜLÖNLEGES, KÖVETKEZMÉNYES, JÁRULÉKOS VAGY KÖZVETETT KÁRÉRT, BELEÉRTVE TÖBBEK KÖZÖTT A TERMÉK HASZNÁLATÁVAL ÖSSZEFÜGGÉSBEN AZ ÜZLETI HASZON ELVESZTÉSÉBŐL, AZ ÜZLETMENET MEGSZAKADÁSÁBÓL, VALAMINT AZ ADATOK VAGY DOKUMENTUMOK ELVESZTÉSÉBŐL EREDŐ KÁROKAT, TÖRTÉNJEN EZ SZERZŐDÉSSZEGÉS VAGY KÁROKOZÁS (BELEÉRTVE A GONDATLANSÁGOT) EREDMÉNYEKÉNT, MÉG AKKOR SEM, HA A HIKVISION VÁLLALATOT TÁJÉKOZTATTÁK AZ ILYEN KÁROK BEKÖVETKEZÉSÉNEK LEHETŐSÉGÉRŐL.

ÖN TUDOMÁSUL VESZI, HOGY AZ INTERNET TERMÉSZETÉBŐL FAKADÓAN REJT KOCKÁZATOKAT, ÉS A HIKVISION SEMMILYEN FELELŐSSÉGET NEM VÁLLAL A RENDELLENES MŰKÖDÉSÉRT, A SZEMÉLYES ADATOK KISZIVÁRGÁSÁÉRT VAGY MÁS OLYAN KÁROKÉRT, AMELYEKET KIBERTÁMADÁSOK, HACKERTÁMADÁSOK, VÍRUSFERTŐZÉSEK VAGY MÁS INTERNETES BIZTONSÁGI VESZÉLYEK OKOZTAK; A HIKVISION AZONBAN KÉRÉSRE IDŐBEN MŰSZAKI TÁMOGATÁST NYÚJT.

ÖN ELFOGADJA, HOGY EZT A TERMÉKET KIZÁRÓLAG A VONATKOZÓ TÖRVÉNYI ELŐÍRÁSOK BETARTÁSÁVAL HASZNÁLJA, ÉS HOGY A VONATKOZÓ TÖRVÉNYEKNEK MEGFELELŐ HASZNÁLAT KIZÁRÓLAG AZ ÖN FELELŐSSÉGE. KÜLÖNÖSKÉPPEN AZ ÖN FELELŐSSÉGE, HOGY A TERMÉK HASZNÁLATA SORÁN NE SÉRTSE HARMADIK FÉL JOGAIT, BELEÉRTVE, DE NEM KORLÁTOZVA A NYILVÁNOSSÁGRA, SZELLEMI TULAJDONRA, ADATOK VÉDELMÉRE ÉS EGYÉB SZEMÉLYES ADATOKRA VONATKOZÓ JOGOKAT. A TERMÉKET NEM HASZNÁLHATJA TILTOTT CÉLRA, BELEÉRTVE A TÖMEGPUSZTÍTÓ FEGYVEREK FEJLESZTÉSÉT VAGY GYÁRTÁSÁT, A VEGYI VAGY BIOLÓGIAI FEGYVEREK FEJLESZTÉSÉT VAGY GYÁRTÁSÁT, VALAMINT BÁRMILYEN, ROBBANÁSVESZÉLYES VAGY NEM BIZTONSÁGOS NUKLEÁRIS HASADÓANYAG-CIKLUSSAL KAPCSOLATOS TEVÉKENYSÉGET, ILLETVE EMBERI JOGI VISSZAÉLÉSEKET TÁMOGATÓ MÓDON TÖRTÉNŐ FELHASZNÁLÁST.

HA A JELEN KÉZIKÖNYV ÉS A HATÁLYOS TÖRVÉNY KÖZÖTT ELLENTMONDÁS TAPASZTALHATÓ, AKKOR AZ UTÓBBI A MÉRVADÓ.

Ez a termék és tartozékai (amennyiben vannak) „CE" jelöléssel vannak ellátva, ezáltal megfelelnek a következő irányelvekben foglalt harmonizált európai szabványoknak: 2014/30/EU (EMC-irányelv), 2014/35/EU (LVD-irányelv), 2011/65/EU (RoHS-irányelv).

2012/19/EU (WEEE-irányelv): Az ezzel a jelzéssel ellátott termékeket nem lehet szelektálatlan kommunális hulladékként elhelyezni az Európai Unióban. A megfelelő újrahasznosítás érdekében vigye vissza ezt a terméket helyi beszállítójához, amikor új, egyenértékű berendezést vásárol, vagy adja le a kijelölt gyűjtőhelyeken. További információért keresse fel az alábbi honlapot: www.recyclethis.info

TELEPÍTÉSI FIGYELMEZTETÉS

Az erőtöbblet legyen egyenlő a berendezés tömegének háromszorosával, de legalább 50 N legyen. Telepítés során a berendezésnek és a szerelőanyagoknak biztonságosnak kell lenniük. A telepítés befejeztével a berendezés és a rögzítőlemez nem lehet sérült.

©2020 Hangzhou Hikvision Digital Technology Co., Ltd. Med ensamrätt.

Om denna handbok

Handboken innehåller anvisningar för produktens användning och underhåll. Bilder, diagram och illustrationer och all annan information nedan är enbart avsedda som beskrivningar och förklaringar. Den information som finns i handboken kan komma att ändras, utan föregående meddelande, vid uppgradering av firmware eller av andra skäl. Den senaste versionen av den här handboken finns på Hikvisions webbplats (https://www.hikvision.com/).

Använd denna handbok med vägledning och assistans av yrkespersoner som utbildats i att ge stöd för produkten.

HIKVISION och andra varumärken och logotyper för Hikvision ägs av Hikvision i olika jurisdiktioner. Andra varumärken och logotyper som omnämns är respektive ägares egendom.

Friskrivning

DENNA HANDBOK OCH DEN PRODUKT SOM BESKRIVS, MED DESS HÅRDVARA, MJUKVARA OCH FIRMWARE TILLHANDAHÅLLES "I BEFINTLIGT SKICK" OCH "MED ALLA FEL OCH BRISTER" SÅ LÅNGT DETTA ÄR TILLÅTET ENLIGT TILLÄMPLIG LAGSTIFTNING. HIKVISION GER INGA GARANTIER VARKEN UTTRYCKLIGA ELLER UNDERFÖRSTÅDDA, INKLUDERANDE UTAN BEGRÄNSNING, FÖR SÄLJBARHET, TILLFREDSSTÄLLANDE KVALITET ELLER LÄMPLIGHET FÖR ETT VISST ÄNDAMÅL. DIN ANVÄNDNING AV PRODUKTEN SKER PÅ EGEN RISK. DU SKA INTE UNDER NÅGRA OMSTÄNDIGHETER HÅLLA HIKVISION ANSVARIGA FÖR NÅGRA SÄRSKILDA SKADOR, FÖLJDSKADOR ELLER INDIREKTA SKADOR, INKLUSIVE, BLAND ANNAT SKADESTÅND FÖR FÖRLORAD AFFÄRSVINST, VERKSAMHETSSTÖRNING, FÖRLUST AV DATA ELLER DOKUMENTATION, OAVSETT OM DETTA BASERAS PÅ AVTALSBROTT, ÅTALBAR HANDLING (INKLUSIVE FÖRSUMLIGHET), PRODUKTANSVAR ELLER ANNAT I SAMBAND MED ANVÄNDNINGEN AV PRODUKTEN, ÄVEN OM HIKVISION HAR MEDDELATS ATT RISKEN FÖR SÅDANA SKADOR ELLER FÖRLUSTER FÖRELIGGER.

DU BEKRÄFTAR ATT INTERNETS NATUR INNEBÄR INBYGGDA SÄKERHETSRISKER OCH HIKVISION TAR INGET ANSVAR FÖR ONORMAL ANVÄNDNING, INTEGRITETSLÄCKOR ELLER ANDRA SKADOR SOM ORSAKAS AV CYBERATTACKER, HACKERATTACKER, VIRUSINFEKTION ELLER ANDRA SÄKERHETSRISKER MED INTERNET. HIKVISION KOMMER DOCK ATT TILLHANDAHÅLLA LÄMPLIG TEKNISK SUPPORT OM SÅ KRÄVS.

DU ACCEPTERAR ATT ANVÄNDA PRODUKTEN I ENLIGHET MED ALLA TILLÄMPLIGA LAGAR OCH DU ÄR ENSAMT ANSVARIG FÖR ATT SÄKERSTÄLLA ATT DIN ANVÄNDNING EFTERLEVER TILLÄMPLIGA LAGAR. DU ÄR I SYNNERHET ANSVARIG FÖR ATT ANVÄNDA PRODUKTEN PÅ ETT SÅDANT SÄTT ATT DEN INTE INKRÄKTAR PÅ NÅGRA RÄTTIGHETER SOM ÄGS AV TREDJE PART, INKLUSIVE UTAN BEGRÄNSNING, RÄTTEN TILL PUBLICERING, IMMATERIELLA RÄTTIGHETER, SAMT DATASKYDD OCH ANDRA INTEGRITETSRÄTTIGHETER. DU FÅR INTE ANVÄNDA PRODUKTEN FÖR NÅGRA FÖRBJUDNA SLUTANVÄNDNINGAR, INKLUSIVE UTVECKLING ELLER PRODUKTION AV MASSFÖRSTÖRELSEVAPEN, UTVECKLING ELLER PRODUKTION AV KEMISKA ELLER BIOLOGISKA STRIDSMEDEL, ELLER NÅGRA AKTIVITETER SOM ÄR RELATERADE TILL NUKLEÄRA SPRÄNGMEDEL ELLER OSÄKRA NUKLEÄRA BRÄNSLECYKLER, ELLER SOM STÖD FÖR ÖVERGREPP AV MÄNSKLIGA RÄTTIGHETER.

I DE FALL INNEHÅLLET I DENNA HANDBOK SKULLE STRIDA MOT TILLÄMPLIGA LAGAR, GÄLLER DE SISTNÄMNDA.

Denna produkt och – i förekommande fall – de tillhandahållna tillbehören är märkta med "CE" och överensstämmer därför med de tillämpliga harmoniserade europeiska standarder som förtecknas under EMC-direktivet 2014/30/EU, LVD-direktivet 2014/35/EU, RoHS-direktivet 2011/65/EU.

2012/19/EU (WEEE-direktivet): Produkter märkta med denna symbol får inte kastas som osorterat hushållsavfall inom EU. För lämplig återvinning ska produkten återlämnas till din lokala återförsäljare vid inköp av motsvarande ny utrustning eller lämnas in på en särskild återvinningsstation. Mer information finns på www.recyclethis.info

INSTALLATION FÖRSIKTIGHET

Tilläggskraften ska vara lika med tre gånger utrustningens vikt men inte mindre än 50 N. Utrustningen och dess tillhörande monteringsmöjligheter ska förbli säkra under installationen. Efter installationen ska utrustningen, inklusive tillhörande monteringsplatta, inte vara skadad.